Especificaciones técnicas

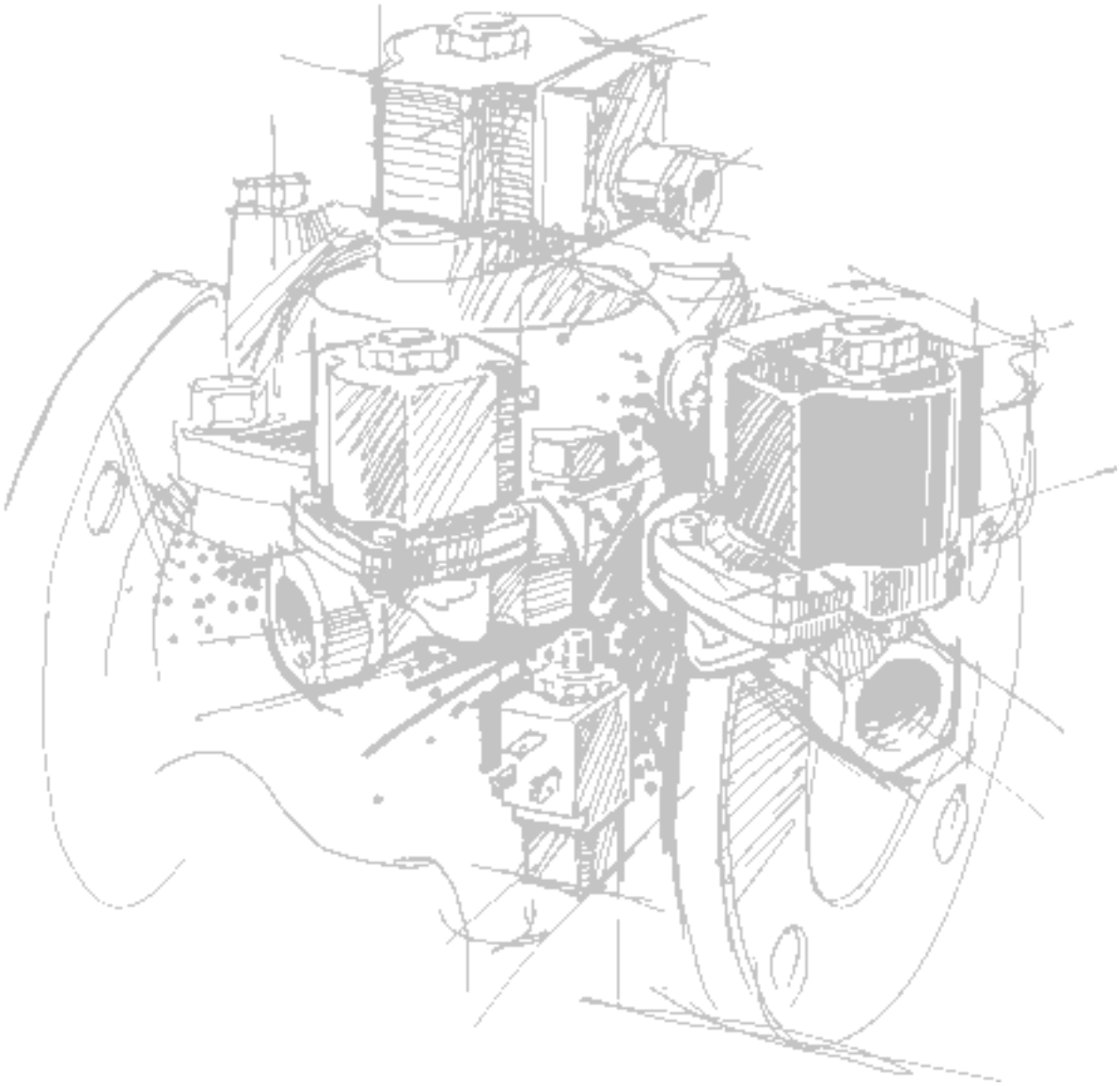

Electroválvulas servoaccionadas de 2/2 vías

Modelo EV220B

DN 65-100

Septiembre 2000

DKACV.PD.200.E3.05
520B0675

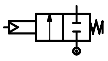

Desactivada
cerrada

Modelo EV220B FL
para líquidos y gases neutros
DN 65 - 100 CI

Brida
2½, 3, 4"

- Para aplicaciones industriales severas, como alimentación
- Para agua y fluidos neutros similares
- Rango de caudal de agua: 25 - 400 m³/h
- Presión diferencial: Hasta 10 bar
- Viscosidad: Hasta 50 cSt
- Temperatura ambiente: Hasta +80°C
- Protección de la bobina: Hasta IP 67
- Conexiones de la brida: 2 ½, 3 y 4"
- Golpe de ariete amortiguado
- Filtro integrado para la protección del sistema piloto

Datos técnicos

Instalación	Opcional, pero se recomienda un sistema de electroválvulas vertical (véase PT.600.A)		
Rango de presión	0,25 - 10 bar		
Máx. presión de prueba	15 bar		
Tiempo de apertura[1])	DN 65: aprox. 5 s	DN 80: aprox. 5 s	DN 100: aprox. 5 s
Tiempo de cierre[1])	DN 65: aprox. 7 s	DN 80: aprox. 15 s	DN 100: aprox. 29 s
Temperatura ambiente	máx. +80°C (dependiendo del modelo de bobina, véanse los datos de la bobina seleccionada)		
Temperatura del fluido	–25 a +90°C		
Viscosidad	máx. 50 cSt		
Materiales Cuerpo de la válvula: Tope de armadura/tubo: Tubo de la armadura: Muelles: Manguito, etc.:	 Hierro fundido (GG 20), nº 0.6020 Acero inoxidable, nº 1.4105/AISI 430FR Acero inoxidable, nº 1.4306/AISI 304L Acero inoxidable, nº 1.4310/AISI 301 EPDM, NBR, PTFE (versión-W) NBR, PTFE (versión-OL)		

[1]) Los tiempos son indicativos y se aplican al agua. Los tiempos exactos dependerán de las condiciones de presión.

Opciones de la bobina

Modelo: BB
10 W ca
18 W cc

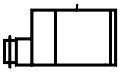

Modelo: BE (IP67)
10 W ca
18 W cc

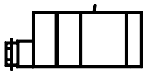

Modelo: BG
12 W ca
20 W cc

Danfoss dispone én de bobinas exentas de ruidos para aplicaciones sensibles a los mismos, y también de bobinas EEx m II T4 para su utilización en áreas con riesgo de explosión - para más información consulte la hoja de datos DKACV.PD.600.A

Véase DKACV.PD.600.A

Dimensiones y peso

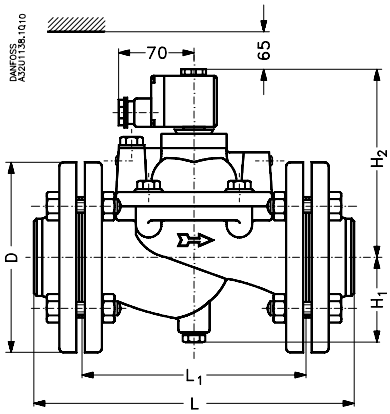

Modelo principal	L [mm]	L_1 [mm]	Ancho bobina [mm]		∅D [mm]	H_1 [mm]	H_2 [mm]	Peso sin bobina [kg]
			10 W ca	20 W cc				
EV220B 65 CI	320	224	46	66	185	85	180	24
EV220B 80 CI	370	265	46	66	200	93	210	34
EV220B 100 CI	430	315	46	66	220	103	235	44

© Danfoss A/S 09-2000

Brida
2½, 3, 4"

Modelo EV220B FL
para líquidos y gases neutros
DN 65 - 100 CI

Desactivada
cerrada

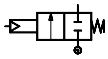

Función

1. Armadura
2. Muelle de cierre en el sistema piloto
3. Clapet
4. Orificio piloto
5. Servopistón
6. Orificio principal
7. Orificio de compensación
8. Bobina

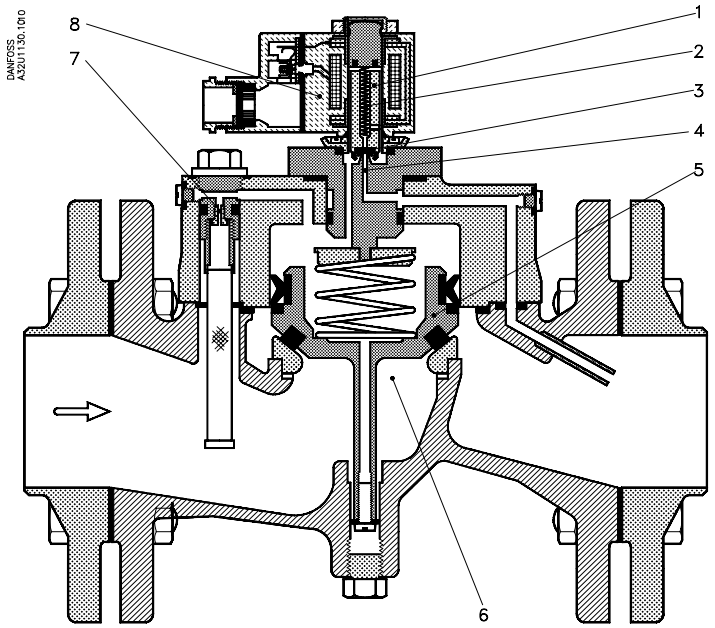

Tensión de bobina desconectada (cerrada):
Cuando la tensión está desconectada, el muelle de cierre (2) del sistema piloto presiona el clapet (3) contra el orificio piloto (4). La presión a lo largo del servopistón (5) se crea mediante el orificio de compensación (4). El servopistón cierra el orificio principal (6) tan pronto como la presión del pistón es equivalente a la presión de entrada. La válvula permanecerá cerrada mientras la tensión de la bobina esté desconectada.

Tensión de la bobina conectada (abierta):
Cuando se aplica tensión a la bobina (8), la armadura (1) y el clapet (3) se eleva libre del orificio piloto (4). Como el orificio piloto es mayor que el orificio de compensación (4), la presión a lo largo del servopistón (5) cae y así se eleva libre del orificio principal (6). La válvula permanecerá abierta mientras se mantenga la presión diferencial mínima a lo largo de la válvula y mientras se aplique tensión a la válvula.

Pedidos: cuerpo de la válvula con pernos y juntas de brida

Brida conexión	Valor k_v [m³/h]	Material junta	Modelo de válvula		**Cód. sin bobina**	Presión diferencial admisible		Modelos de bobinas apropiados
			Modelo principal	Especificación		mín. [bar]	máx. [bar]	
2½	50	EPDM	EV220B 65 CI	FL 10E NC000	**016D6065**	0,25	10	BB, BE y BG
2½	50	NBR	EV220B 65 CI	FL 10N NC000	**016D3330**	0,25	10	BB, BE y BG
3	75	EPDM	EV220B 80 CI	FL 10E NC000	**016D6080**	0,25	10	BB, BE y BG
3	75	NBR	EV220B 80 CI	FL 10N NC000	**016D3331**	0,25	10	BB, BE y BG
4	130	EPDM	EV220B 100 CI	FL 10E NC000	**016D6100**	0,25	10	BB, BE y BG
4	130	NBR	EV220B 100 CI	FL 10N NC000	**016D3332**	0,25	10	BB, BE y BG

Pedidos: bobinas

Véase en las especificaciones técnicas separadas las bobinas DKACV.PD.600.A

Pedido del set de bridas

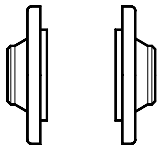

Conexión	Modelo	Cód.
Soldadura 2½ según DIN 2633	EV220B 65 CI	**027N3065**
G 2½, según DIN 2566	EV220B 65 CI	**027G3065**
Soldadura 3 según DIN 2633	EV220B 80 CI	**027N3080**
G 3, según DIN 2566	EV220B 80 CI	**027G3080**
Soldadura 4,según DIN 2633	EV220B 100 CI	**027N3100**
G 4, según DIN 2566	EV220B 100 CI	**027G3100**

Cada set contiene 2 bridas

© Danfoss A/S 09-2000

Kit de repuestos y kit de juntas

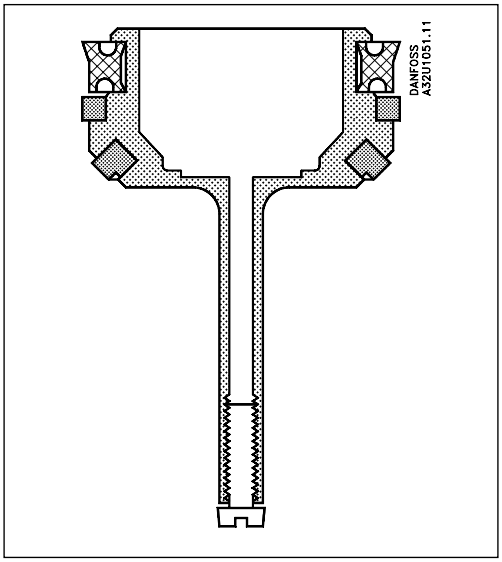

Kit de repuestos
El kit de repuestos incluye un servopistón montado, armadura montada y varias juntas.

Válvula	Cód.	
	Material junta	
	EPDM	NBR
EV220B 65	**016D0078**	**016D0095**
EV220B 80	**016D0079**	**016D0096**
EV220B 100	**016D0080**	**016D0097**

Kit de juntas
Incluye todas las juntas necesarias.

Válvula	Cód.
EV220B 65	**016D0075**
EV220B 80	**016D0076**
EV220B 100	**016D0077**

Danfoss no acepta ninguna responsabilidad por posibles errores que pudieran aparecer en sus catálogos, folletos o cualquier otro material impreso, reservándose el derecho de alterar sus productos sin previo aviso, incluyéndose los que estén bajo pedido, si estas modificationes no afectan las características convenidas con el cliente. Todas las marcas comerciales de este material son propiedad de las respectivas compañías. Danfoss y el logotipo Danfoss son marcas comerciales de Danfoss A/S. Reservados todos los derechos.

DK-6000 Kolding
Dinamarca

 © Danfoss A/S 09-2000