Sonda de temperatura tipo MBT 5430 & 5450

Aplicación y ventajas

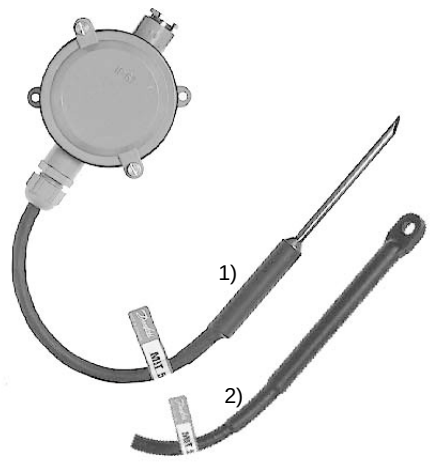

1) MBT 5430
2) MBT 5450

- MBT 5430 con sensor de aguja para la monitorización de la temperatura en alimentos como carna, fruta, durante las travesías en barcos de congelación
- MBT 5450 con sensor vulcanizado para la medición de la temperatura de líquidos en cargas
  - en cargas de barcos de refrigeración y barcos pequeños
  - Almacenes refrigerados
  - Tanques y containers
- MBT 5450 está diseñado para ser sumergido en líquidos y para contacto directo en alimentos congelados
- Resistencia de sensor Pt100
- Temperaturas de fluido hasta +70°C
- Aprobaciones
  - Lloyds Register of Shipping, LR
  - Germanischer Lloyd, GL
  - Bureau Veritas, BV
  - Det Norske Veritas, DNV
  - Nippon Kaiji Kyokai, ClassNK

Dimensiones

MBT 5430

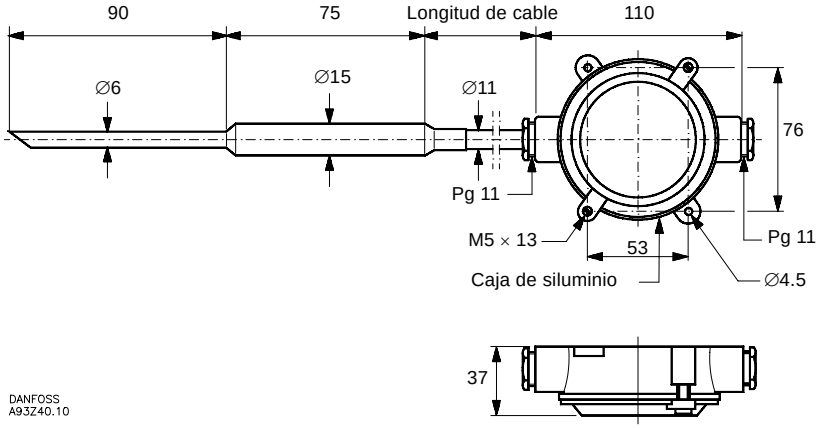

MBT 5450

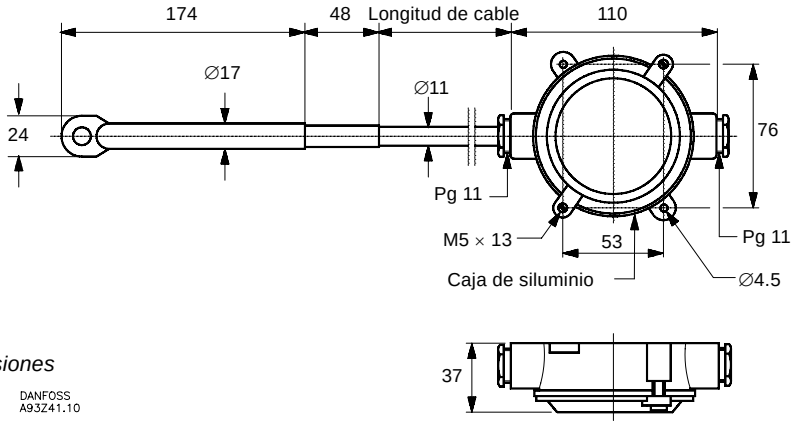

Todas las dimensiones en milímetros

Características técnicas

Tiempos de reacción

Tiempos de reacción orientativos según VDI/VDE 3522			
MBT 5430		MBT 5450	
Agua 0.2 m/s		Agua 0.2 m/s	
$t_{0.5}$	$t_{0.9}$	$t_{0.5}$	$t_{0.9}$
7 s	21 s	45 s	135 s

Peso

	MBT 5430	MBT 5450
Peso, aprox.	2.2 kg	3.6 kg

Material

MBT 5430 sonda	W.no. 1.4571 (AISI 316 Ti)
MBT 5450 sonda	Latón vulcanizado
Caja de conexión	Siluminio

Especificaciones ambientales y mecánicas

Temperatura medio / ambiente	Max.: +70°C Min.: –30°C	
Elemento sensor	Pt 100 según EN 60751 Clase B	
Tolerancia del sensor	EN 60751 Clase B: ±(0.3 + 0.005 × t)	t = Valor numérico de la temperatura de medio
Estabilidad de vibración	Impacto: 100 g / 6 ms Vibraciones: 4g función seno 2 - 100 Hz, medido según IEC 68-2-6	
Protección	IP 67 según IEC 529	
Entrada de cables	PG 11	
Longitud de cable	12 m	
Conexión eléctrica	4-hilos	

Pedidos - Programa estándar

Tipo	Especificación	**Número de código**
MBT 5430	MBT 5430-000021	**084Z0918**
MBT 5450	MBT 5450-000021	**084Z0919**

Otras espceficaciones (bajo demanda)

Danfoss no acepta ninguna responsabilidad por posibles errores que pudieran aparecer en sus catálogos, folletos o cualquier otro material impreso, reservándose el derecho de alterar sus productos sin previo aviso, incluyéndose los que estén bajo pedido, si estas modificationes no afectan las características convenidas con el cliente. Todas las marcas comerciales de este material son propiedad de las respectivas compañías. Danfoss y el logotipo Danfoss son marcas comerciales de Danfoss A/S. Reservados todos los derechos.

Danfoss S.A.

Av. Tenerife, 22
Pol. Ind. Norte
28700 S.S. de los Reyes
(Madrid)
Tel.: 91 658 6688
Fax: 91 663 7836

Sucursales:
Calle Numancía 205
08017-Barcelona
Teléf.: 93 280 1449
Telefax: 93 280 0770

Avda. Zumalacárregui 30
48006-Bilbao
Teléf.: 94 411 5154
Telefax: 94 412 7563

Av. República Argentina 34
41011-Sevilla
Teléf.: 95 445 8976
95 445 8811
Telefax: 95 428 4735

 © Danfoss A/S (AC-RCMP.jp) 08-2000