Sondes de température pour cales de navires type MBT 5430 & 5450

Utilisation et caractéristiques générales

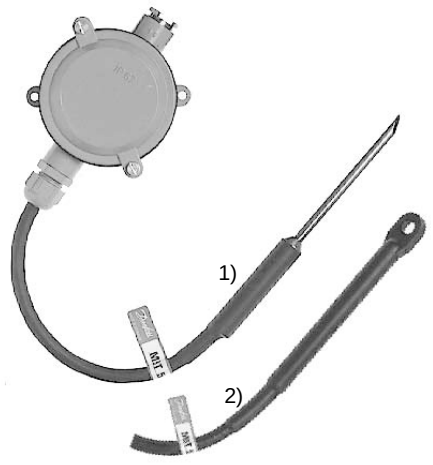

1) MBT 5430
2) MBT 5450

- MBT 5430 avec sonde pénétrante pour contrôler la température des denrées telles que viandes ou fruits transportés dans les navires frigorifiques, etc.
- MBT 5450 avec sonde vulcanisée pour contrôler et réguler la température de denrées alimentaires ou de liquides conservés dans des zones froide et humides comme par exemple :
  - cales des navires frigorifiques et des bateaux de pêche
  - entrepôts frigorifiques
  - bassins et réservoirs
- MBT 5450 est conçue pour l'immersion dans les liquides ou le contact direct avec les denrées conservées en ambiance négative ou positive
- Elément sensible Pt100
- Température du fluide jusqu'à +70°C
- Homologations
  - Lloyds Register of Shipping, LR
  - Germanischer Lloyd, GL
  - Bureau Veritas, BV
  - Det Norske Veritas, DNV
  - Nippon Kaiji Kyokai, ClassNK

Dimensions

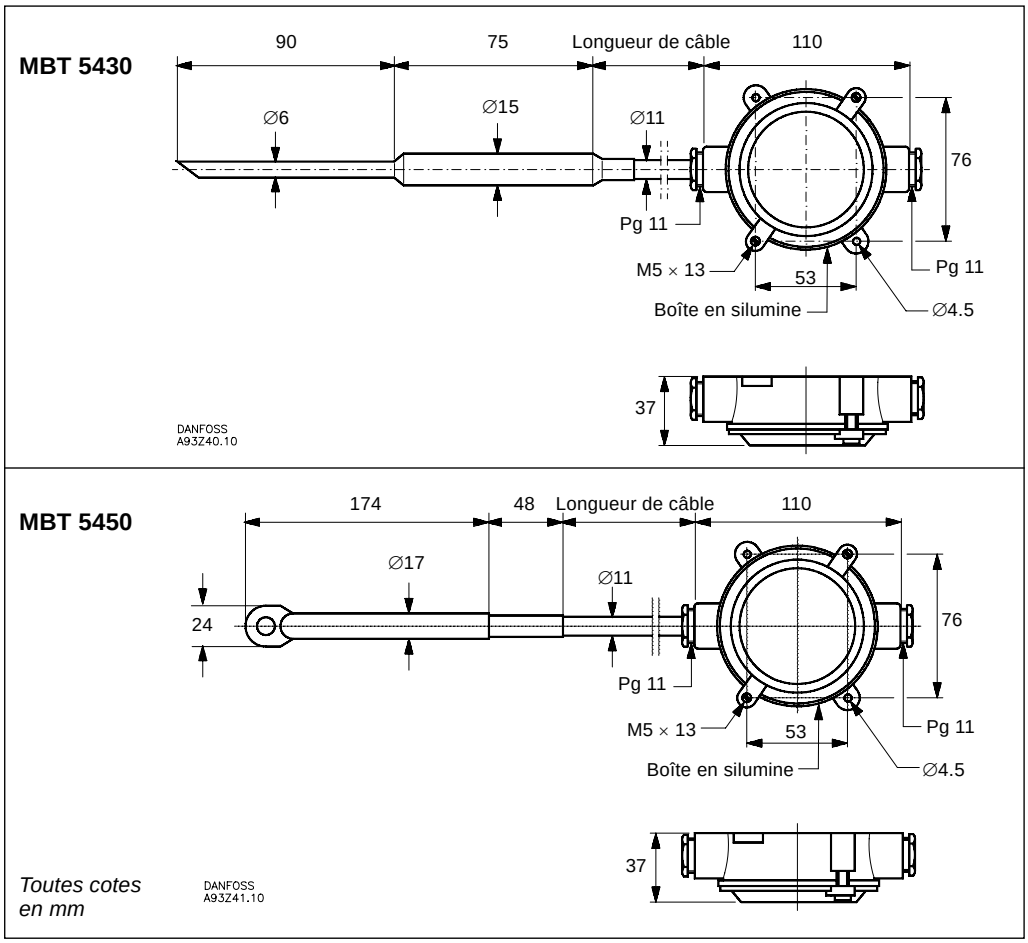

Caractéristiques techniques

Temps de réponse

Temps de réponse indicatif selon VDI/VDE 3522			
MBT 5430		MBT 5450	
Eau 0.2 m/s		Eau 0.2 m/s	
$t_{0.5}$	$t_{0.9}$	$t_{0.5}$	$t_{0.9}$
7 s	21 s	45 s	135 s

Poids

	MBT 5430	MBT 5450
Poids, env.	2.2 kg	3.6 kg

Matériau

MBT 5430 sonde	W.no. 1.4571 (AISI 316 Ti)
MBT 5450 sonde	Laiton recouvert de caoutchouc vulcanisé
Boîte de raccordement	Silumine

Caractéristiques mécaniques et conditions ambiantes

Température du fluide / ambiante	Max.: +70°C Min.: –30°C	
Élément sensible	Pt 100 selon EN 60751 classe B	
Tolérance de sonde	EN 60751 classe B: ±(0.3 + 0.005 × t)	t = valeur numérique de la température du fluide
Stabilité aux vibrations	Choc: 100 g / 6 ms Vibrations: Sinusoïdales 4g, 2 - 100 Hz, selon IEC 68-2-6	
Etanchéité	IP 67 selon IEC 529	
Raccord de câble	PG 11	
Longueur de câble	12 m	
Raccordements électriques	4-fils	

Numéros de code - programme standard

Type	Code de spécification	**N° de code**
MBT 5430	MBT 5430-000021	**084Z0918**
MBT 5450	MBT 5450-000021	**084Z0919**

D'autres modèles sur demande

Danfoss n'assume aucune responsabilité quant aux erreurs qui se seraient glissées dans les catalogues, brochures ou autres documentations écrites. Dans un souci constant d'amélioration, Danfoss se réserve le droit d'apporter sans préavis toutes modifications à ses produits, y compris ceux se trouvant déjà en commande, sous réserve, toutefois, que ces modifications n'affectent pas les caractéristiques déjà arrêtées en accord avec le client. Toutes les marques de fabrique de cette documentation sont la propriété des sociétés correspondantes.
Danfoss et le logotype Danfoss sont des marques de fabrique de Danfoss A/S. Tous droits réservés.

DK-6430 Nordborg
Danemark

 © Danfoss A/S (AC-SP.jp) 08-2000