Especificación técnica

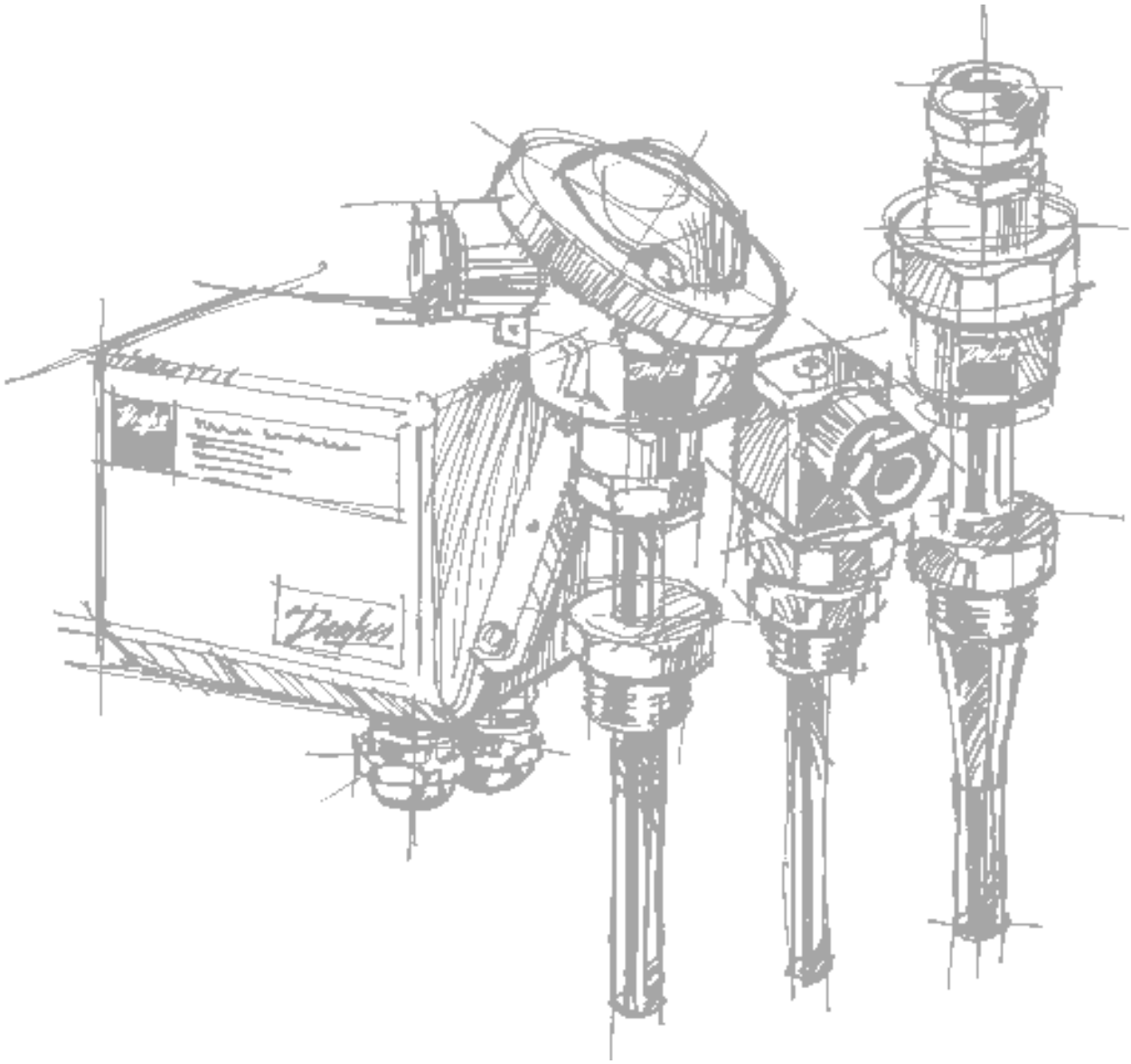

Sensores de temperatura
tipo MBT 5410

Septiembre de 2000

DKACT.PD.P30.C1.05
520B0545

Características y aplicación

- Sensor de temperatura ambiental para medir y regular la temperatura en instalaciones marítimas, de refrigeración industrial o de congelación, así como en salas de máquinas.
- Intervalo de temperatura: de -50 a +100 ºC
- Gran precisión de medida
- Construcción robusta con resistencia a los golpes y la vibración
- Disponible con transmisor integrado
  - con o sin aprobación EEx ia IIC T4/T6
  - con o sin aislamiento galvánico
- Aprobaciones:
  - American Bureau of Shipping, ABS
  - Bureau Veritas, BV
  - Det Norske Veritas, DNV
  - Germanischer Lloyd, GL
  - Korean Register of Shipping, KRS
  - Lloyds Register of Shipping, LR
  - Nippon Kaiji Kyokai, ClassNK
  - Registro Italiano Navale, RINA

Dimensiones

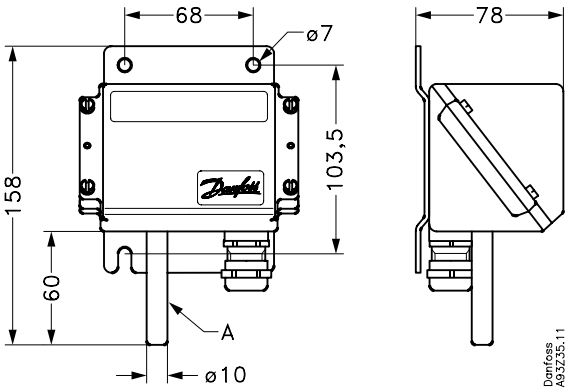

Todas las dimensiones en milímetros
A: Tubo protector

© Danfoss A/S, 09-2000

Datos técnicos

Tiempos de reacción

Tubo protector	Tiempos de reacción orientativos según VDI/VDE 3522	
	Aire 1 m/s	
	t_{05}	t_{99}
∅10 × 2	111 s	391 s

Peso

	Sin transmisor de temperatura	Con transmisor de temperatura
Peso aprox.	550 g	600 g

Especificaciones ambientales y mecánicas

Temperatura ambiental	La aprobación de Lloyds Register of Shipping cubre el intervalo de medición entre -30 y +70ºC. Debido a esta limitación, los productos están marcados con la indicación -30 → +70ºC
	Las temperaturas ambientales máximas de los sensores con transmisor de temperatura son: Estándar: –40 → +85°C EEx-T6: –40 → +60°C Sin transmisor: –50 → +100°C
Tolerancia del sensor	EN 60751 Clase B: ±(0,3 + 0,005 x t) | t= temperatura del medio, valor numérico
Estabilidad de vibración	Impacto: 100 g en 6 ms Vibraciones: 4 g función seno 2 - 100 Hz, medido según IEC 68-2-6
Protección	IP 67 según IEC 529
Entrada de cable	PG 13,5
Material (tubo del sensor)	W.no. 1.4571 (AISI 316 Ti)

En la especificación técnica separada puede encontrarse más información sobre el transmisor de temperatura tipo MBT 9110

Pedidos: aplicaciones en salas de refrigeración y congelación

- Rango de medida: -50 → +100 °C
- Tolerancia: EN 60751, Clase B
- Caja de conexión: Siluminio/Plástico

Valor de resistencia	Conexión	Salida del transmisor	Configuración del transmisor	Aplicación	MBT 5410-	**Nº de código**
Pt 100	2 hilos	4-20 mA, estándar	–10 → +50°C	Sala de refrigeración	000-060-000-G205	**084Z5064**
Pt 100	2 hilos	4-20 mA, estándar	–50 → +50°C	Sala de congelación	000-060-000-G405	**084Z5063**
Pt 100	4 hilos	Ninguna	Ninguna	Sala	000-060-020-0000	**084Z5065**
Pt 1000	2 hilos, 3 terminales	Ninguna	Ninguna	Sala	020-060-000-0000	**084Z5095**

Otras especificaciones bajo petición

Pedidos: aplicaciones en salas de máquinas

- Rango de medida: -50 → +100 °C
- Tolerancia: EN 60751, Clase B
- Caja de conexión: Siluminio/Plástico

Valor de resistencia	Conexión	Salida del transmisor	Configuración del transmisor	Aplicación	MBT 5410-	**Nº de código**
Pt 100	4 hilos	Ninguna	Ninguna	Sala	000-060-020-0000	**084Z5065**
Pt 100	2 hilos	4-20 mA, estándar	0 → +100°C	Sala de máquinas	000-060-000-G110	**084Z5066**

Otras especificaciones bajo petición

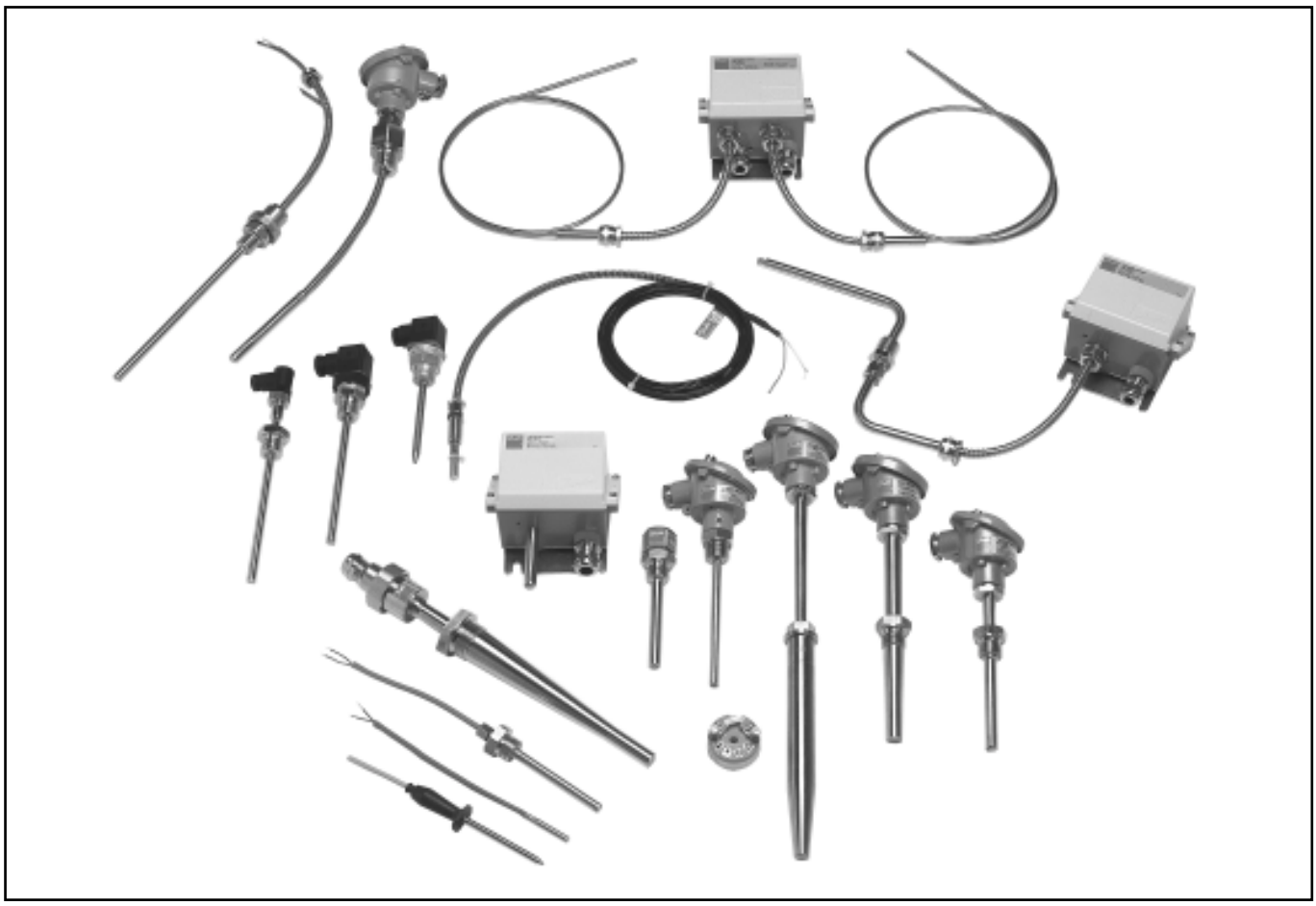

Programa MBT

Danfoss ofrece una completa gama de sensores de temperatura MBT para todos los tipos de aplicaciones. La gama consta de sensores de gases de escape, sensores universales, sensores de rumbo, sensores de carga, sensores de tubos de popa, así como todos los tipos de sensores para fines diversos.

Características generales

- Sonda fija o intercambiable
- Resistencia del sensor Pt100, Pt1000 o termopar
- Amplia escala de temperatura:
  - hasta +800ºC con termopar
  - hasta +600ºC con resistencia de sensor

Más información

Más información acerca de nuestros sensores de temperatura tipo MBT, disponible en especificación técnica separada que puede solicitar a su representante local de Danfoss.

Danfoss no acepta ninguna responsabilidad por posibles errores que pudieran aparecer en sus catálogos, folletos o cualquier otro material impreso, reservándose el derecho de alterar sus productos sin previo aviso, incluyéndose los que estén bajo pedido, si estas modificationes no afectan las características convenidas con el cliente. Todas las marcas comerciales de este material son propiedad de las respectivas compañías. Danfoss y el logotipo Danfoss son marcas comerciales de Danfoss A/S. Reservados todos los derechos.

 © Danfoss A/S, 09-2000