Pressostats robustes
Types MBC 5000 et MBC 5100

- Conçus pour fonctionner dans des milieux industriels difficiles
- Résistant aux fortes vibrations
- Les systèmes en bloc de Danfoss, composés de pressostats MBC, de transmetteurs de pression MBS et de soupapes d'essai MBV
- Le MBC 5100 dispose de 10 homologations pour les applications maritimes
- Faible différentiel et haute répétitivité
- Conception compacte idéale pour la fabrication de machines
- Conçu pour les urgences, les pannes, la régulation et les diagnostics dans de nombreuses applications - moteurs, transmission, hélice de gouvernail, pompes, filtres, compresseurs etc.

Homologations maritimes MBC 5100

Lloyd's Register of Shipping
Germanischer Lloyd
RINA, Registro Italiano Navale
NKK, Nippon Kaiji Kyokai
Polski Rejestr Statków
DNV, Det Norske Veritas
BV, Bureau Veritas
American Bureau of Shipping
KRS, Korean Register of Shipping
MRS, Maritime Register of Shipping

Dimensions

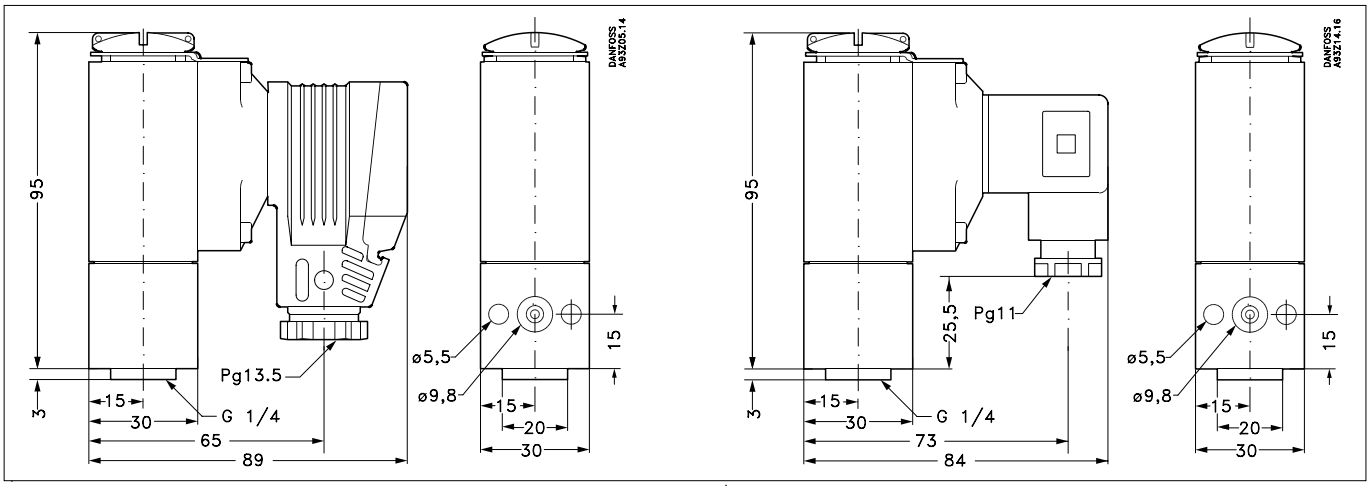

Caractéristiques techniques

Caractéristiques

Répétitivité	Versions à soufflet	± 0.2 % FS (normal) ± 0.5 % FS (max.)
	Versions à membrane	± 0.5 % FS (normal) ± 1 % FS (max.)
Temps de réponse		< 4 ms
Fréquence de commutation maxi		10/min (0.16 Hz)
Différentiel		Voir page 3
Pression d'utilisation admissible	Voir page 3	
Pression d'éclatement		Voir page 3
Durée de service	Mécanique	> 400,000 cycles
	Electrique avec charge maxi	> 100,000 cycles

Spécifications électriques

Interrupteur		SPDT
Charge en contact	Vca15	0.5 A, 250 V
	Vcc13	12 W, 250 V

Conditions ambiantes

Température	Utilisation	Versions à soufflet Versions à membrane	-40 à +85 °C -10 à +85 °C
	Transport	Versions à soufflet Versions à membrane	-50 à +85 °C -50 à +85 °C
Etanchéité			IP 65, IEC 529
Résistance aux vibrations	Sinusoïdale	20 g, 25 Hz - 2 kHz	IEC 68-2-6
Résistance aux chocs	Choc	50 g/6 ms, 500 g/1 ms	IEC 68-2-27
	Chute libre		IEC 68-2-32

Caractéristiques mécaniques

Raccordements de pression	Standard		G 1/4 femelle (ISO 228/1) ou bride
	Option		voir formulaire, page 4
Connexion électrique	Connecteur		DIN 43650, Pg 9 / Pg 11 / Pg 13.5
Pièces en contact avec le fluide (18/8)	Boîtier		AlMgSi1 anodisé
		Soufflet	1.4306
	Membrane		Viton
	Joint torique		NBR
Matière du boîtier	Boîtier		AlMgSi1
	Armature connecteur		
Masse			0.4 kg

Connexion électrique

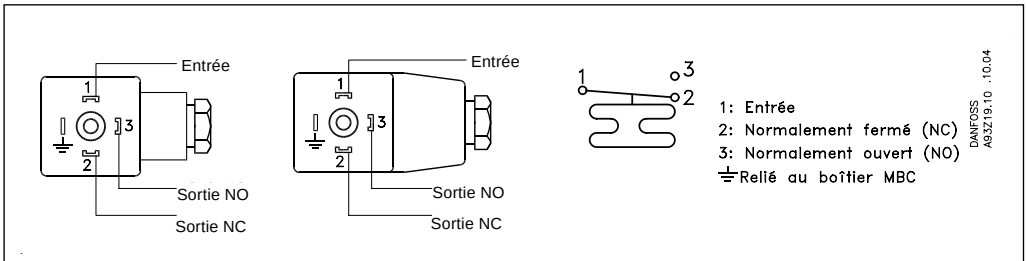

© Danfoss A/S 07-2000

Sélection

Afin de tirer le meilleur parti des pressostats MBC, veuillez tenir compte des conseils suivants:

Choisissez
- le type MBC en fonction de la pression d'utilisation
- le modèle MBC dont la plage de réglage est la plus faible possible
- un modèle à membrane, en cas de pulsations et de pics (si possible)
- un modèle à membrane, si le différentiel ne doit pas être très faible

Commande modèles standard

LP = Basse pression HP = Haute pression	Plage de réglage Pe [bar]	Différentiel fixe Pe [bar] (typ)	Pression d'utilisation maxi Pe [bar]	Pression d'éclatement maxi Pe [bar]	Désignation du type MBC 5000-/ MBC 5100-	**MBC 5100** Hom. maritime **Nº de code**	**MBC 5000** Standard **Nº de code**
Soufflet LP	-0.2 à 1	1)	15	30	1011-1DB04	**061B0005**	**061B2005**
Soufflet LP	-0.2 à 4	1)	15	30	1211-1DB04	**061B0004**2)	**061B2004**
Soufflet LP	-0.2 à 10	1)	15	30	1411-1DB04	**061B0002**2)	**061B2002**
Soufflet LP	-0.2 à 10	1)	15	30	1411-1CB04	**061B0000**	**061B2000**2)
Soufflet LP	0.5 à 3	1)	15	30	2011-1DB04	**061B0029**	
Soufflet LP	1 à 6	1)	15	45	2211-1DB04	**061B0007**	
Soufflet HP	5 à 20	1)	45	90	3221-1DB04		
Soufflet HP	5 à 30	1)	45	90	3421-1DB04	**061B0003**	**061B2003**
Membrane LP	0.5 à 3	1)	150	300	2031-1DB04	**061B1017**	
Membrane LP	1 à 6	1)	150	300	2231-1DB04	**061B1009**	
Membrane LP	1 à 10	1)	150	300	2431-1DB04	**061B1004**2)	**061B3004**
Membrane LP	5 à 20	1)	150	300	3231-1DB04	**061B1002**	**061B3002**
Membrane LP	5 à 25	1)	150	300	3321-1DB04	**061B1024**	
Membrane HP	5 à 20	1)	150	300	3241-1DB04	**061B1011**	
Membrane HP	5 à 30	1)	150	300	3441-1DB04	**061B1010**	
Membrane HP	5 à 40	1)	150	300	3641-1DB04	**061B1005**2)	**061B3005**
Membrane HP	10 à 100	0-30[1]	150	300	4241-1DB04	**061B1003**2)	**061B3003**

1) A petite plage de réglage, faible différentiel. A grance plage, haut différentiel.
2) Versions les plus demandées

Commande Modèles spéciaux

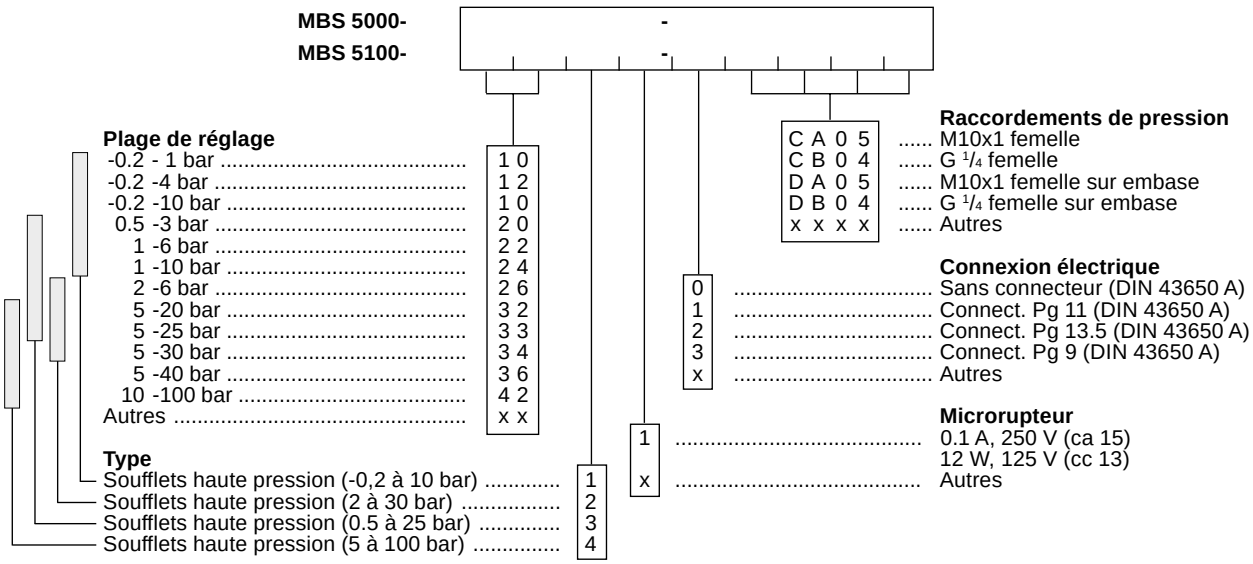

© Danfoss A/S 07-2000

Réglage

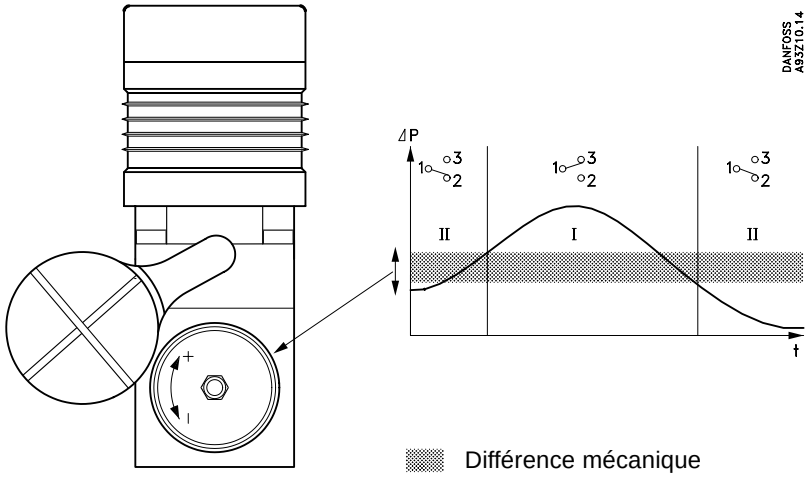

Un tour de la vis de serrage MBC équivaut à 7% de la plage de réglage

Raccords mécaniques

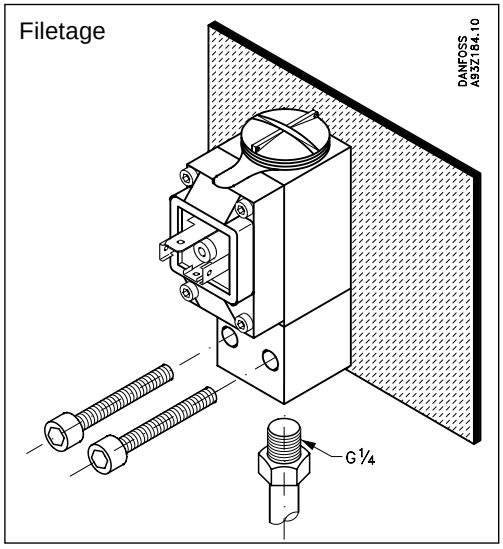

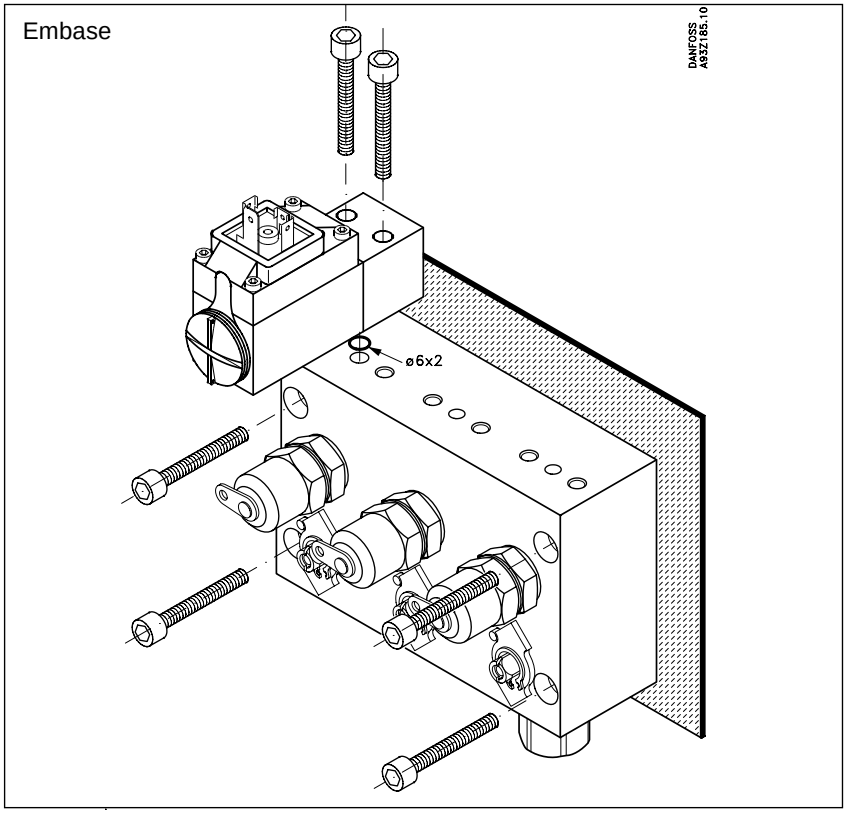

Danfoss n'assume aucune responsabilité quant aux erreurs qui se seraient glissées dans les catalogues, brochures ou autres documentations écrites. Dans un souci constant d'amélioration, Danfoss se réserve le droit d'apporter sans préavis toutes modifications à ses produits, y compris ceux se trouvant déjà en commande, sous réserve, toutefois, que ces modifications n'affectent pas les caractéristiques déjà arrêtées en accord avec le client. Toutes les marques de fabrique de cette documentation sont la propriété des sociétés correspondantes.
Danfoss et le logotype Danfoss sont des marques de fabrique de Danfoss A/S. Tous droits réservés.

DK-6430 Nordborg
Danemark

© Danfoss A/S 07-2000