Heavy-Duty Druckschalter
Typ MBC 5000 und MBC 5100

- Für anspruchsvolle Anwendungen in der Industrie und im Marinesektor entwickelt
- Hohe Vibrationsbeständigkeit
- Teil des Danfoss Blockkonzeptes, bestehend aus MBC Druckshalter, MBS Druckmeßumformer und MBV Testventilen
- MBC 5100 mit 10 Schiffszulassungen
- Niedrige Differenz und hohe Wiederholbarkeit
- Kompakte Bauform; optimal für Anwendungen innerhalb von Motoren- und Maschinenbau
- Für Alarm, Stillegung, Überwachung und Diagnostizierung in viele Anwendungen geeignet - Motoren, Getriebe, Thruster, Pumpen, Filter, Verdichter usw.

Schiffszulassungen MBC 5100

Lloyd's Register of Shipping
Germanischer Lloyd
RINA, Registro Italiano Navale
NKK, Nippon Kaiji Kyokai
Polski Rejestr Statków
DNV, Det Norske Veritas
BV, Bureau Veritas
American Bureau of Shipping
KRS, Korean Register of Shipping
MRS, Maritime Register of Shipping

Abmessungen

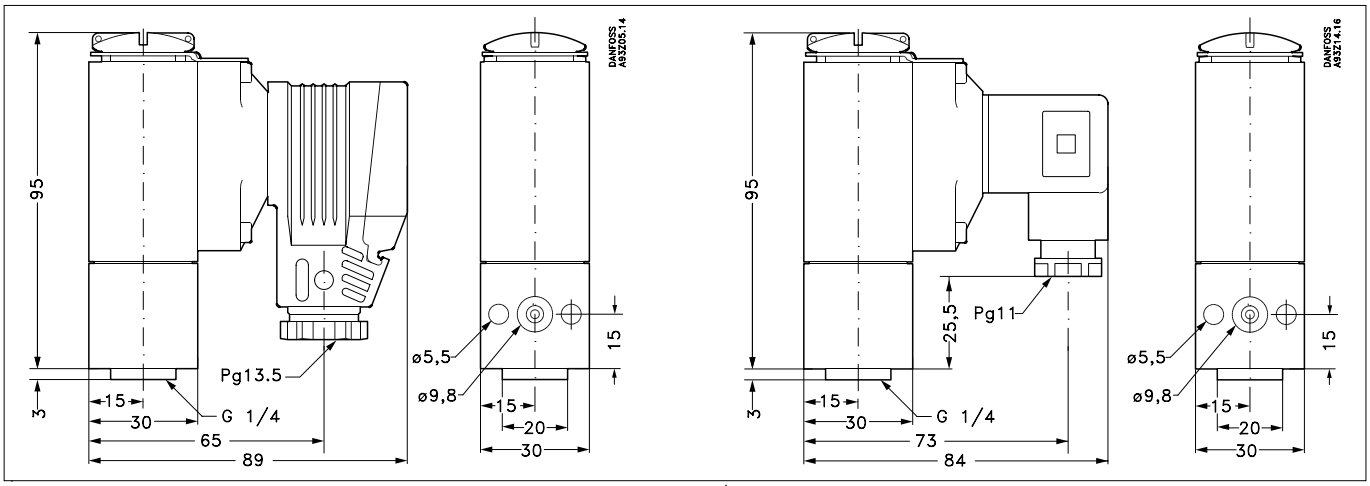

Technische Daten

Leistung

Wiederholbarkeit	Balg-Ausführung	± 0,2 % FS (typ.) ± 0,5 % FS (max.)
	Membran-Ausführung	± 0,5 % FS (typ.) ± 1 % FS (max.)
Ansprechzeit		< 4 ms
Max. Schalthäufigkeit		10/min (0,16 Hz)
Differenz		siehe Seite 3
Zulässiger Betriebsdruck		siehe Seite 3
Berstdruck		siehe Seite 3
Lebensdauer	Mechanisch	> 400.000 Schaltspiele
	Elektrisch bei max. Schaltleistung	> 100.000 Schaltspiele

Elektrische Spezifikationen

Schaltertyp		SPDT
Schaltleistung	AC15	0,5 A, 250 V
	DC13	12 W, 125 V

Betriebsbedingungen

Temperatur	Betrieb	Balg-Ausführung Membran-Ausführung	-40 bis +85 °C -10 bis +85 °C
	Transport	Balg-Ausführung Membran-Ausführung	-50 bis +85 °C -50 bis +85 °C
Schutzart			IP 65, IEC 529
Vibrationsbeständigkeit	Sinus	20 g, 25 Hz - 2 kHz	IEC 68-2-6
Schockfestigkeit	Schock (Stoß)	50 g/6 ms, 500 g/1 ms	IEC 68-2-27
	Freier Fall		IEC 68-2-32

Mechanische Spezifikationen

Druckanschluß	Standard	G 1/4 Innen (ISO 228/1) oder Flansch
	Andere	siehe Spezifikationsschema, Seite 3
Elektrischer Anschluß	Stecker	DIN 43650, Pg 9 / Pg 11 / Pg 13,5
Medienberührte Teile	Gehäuse	Anodisiertes AlMgSi1
	Balg	1.4306 (18/8)
	Membran	Viton
	O-Ring	NBR
Sonstige Materialen	Gehäuse	AlMgSi1
	Steckerkonsole	Glasgefülltes Polyamid, PA 6.6
Gewicht		0,4 kg

Elektrischer Anschluß

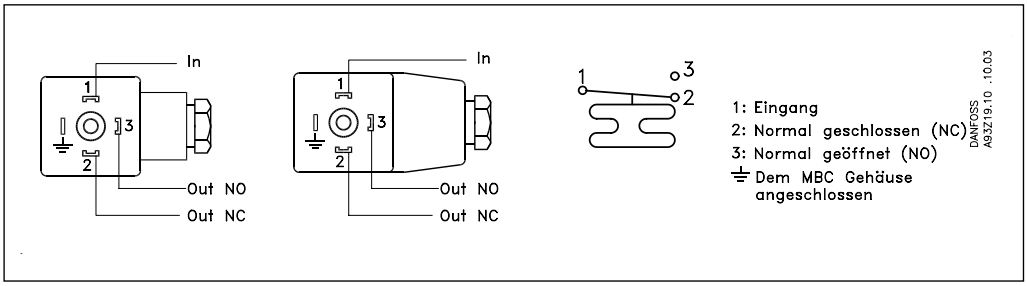

© Danfoss A/S 07-2000

Wahl des richtigen Druckschalters

Für die Auswahl des richtigen Druckschalters, empfehlen wir folgenden Vorgehensweise:

Wählen Sie
- die MBC-Ausführung, die die Anforderung des Betriebsdruckes erfüllt
- die MBC-Ausführung mit dem niedrigst möglichem Einstellbereich
- bei Anwendungen mit Druckspitzen und Pulsationen - wenn technisch möglich - eine Membranausführung
- bei der Forderungen nach kleinen Schaltdifferenzen eine Balgausführung

Bestellung Standardausführungen

Typ: LP = Niederdruck HP = Hochdruck	Einstell-bereich Pe [bar]	Feste Differenz Pe [bar] (typ)	Zulassiger Betriebsdruck Pe [bar]	Min. Berstdruck Pe [bar]	Typbezeichnung MBC 5000-/ MBC 5100-	**MBC 5100** mit Schiffs-zulassung **Bestell-Nr.**	**MBC 5000** Standard **Bestell-Nr.**
LP-Balg	-0,2 bis 1	0,15 bis 0,18[1)]	15	30	1011-1DB04	**061B0005**	**061B2005**
LP-Balg	-0,2 bis 4	0,15 bis 0,20[1)]	15	30	1211-1DB04	**061B0004**[2)]	**061B2004**
LP-Balg	-0,2 bis 10	0,15 bis 0,30[1)]	15	30	1411-1DB04	**061B0002**[2)]	**061B2002**
LP-Balg	-0,2 bis 10	0,15 bis 0,30[1)]	15	30	1411-1CB04	**061B0000**	**061B2000**
LP-Balg	0,5 bis 3	0,15 bis 0,20[1)]	15	30	2011-1DB04	**061B0029**	
LP-Balg	1 bis 6	0,18 bis 0,25[1)]	15	30	2211-1DB04	**061B0007**	
HP-Balg	5 bis 30	0,40 bis 1,00[1)]	45	90	3421-1DB04	**061B0003**[2)]	**061B2003**
LP-Membran	0,5 bis 3	0,20 bis 0,30[1)]	150	300	2031-1DB04	**061B1017**	
LP-Membran	1 bis 6	0,22 bis 0,40[1)]	150	300	2231-1DB04	**061B1009**	
LP-Membran	1 bis 10	0,22 bis 0,55[1)]	150	300	2431-1DB04	**061B1004**[2)]	**061B3004**
LP-Membran	5 bis 20	0,35 bis 1,20[1)]	150	300	3231-1DB04	**061B1002**[2)]	**061B3002**
LP-Membran	5 bis 25	0,35 bis 1,30[1)]	150	300	3331-1DB04	**061B1024**	
HP-Membran	5 bis 20	1,00 bis 2,30[1)]	150	300	3241-1DB04	**061B1011**	
HP-Membran	5 bis 30	1,00 bis 3,00[1)]	150	300	3441-1DB04	**061B1010**	
HP-Membran	5 bis 40	1,00 bis 4,00[1)]	150	300	3641-1DB04	**061B1005**[2)]	**061B3005**
HP-Membran	10 bis 100	1,70 bis 6,00[1)]	150	300	4241-1DB04	**061B1003**[2)]	**061B3003**

[1)] Kleinste Differenz bei min. Bereichseinstellung, größte Differenz bei max. Bereichseinstellung
[2)] Bevorzugte Ausführungen

Bestellung Sonderausführungen

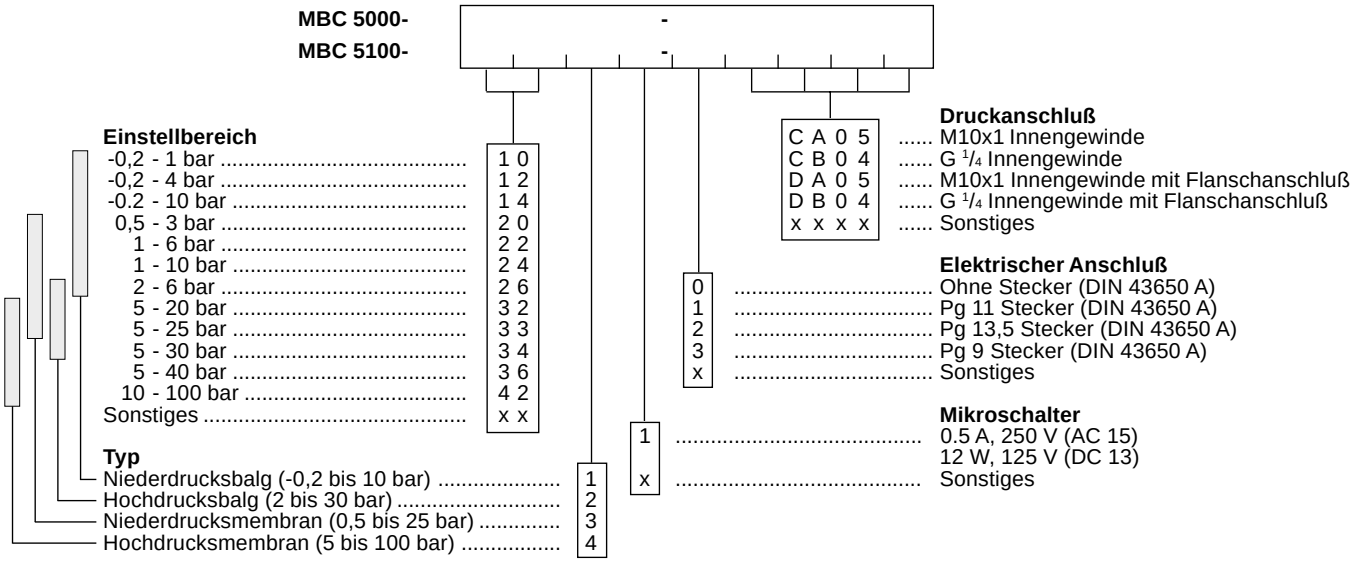

© Danfoss A/S 07-2000

Einstellung

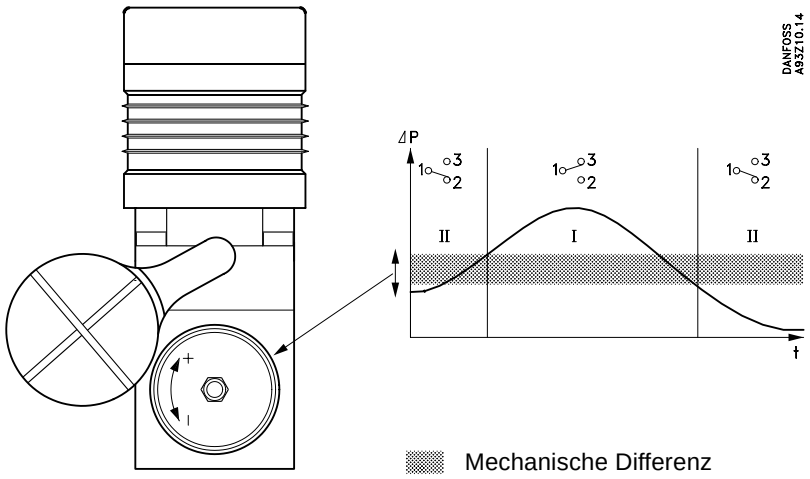

Eine Umdrehung der Einstellschraube entspricht ungefähr 7% des Einstellbereichs

Mechanischer Anschluß

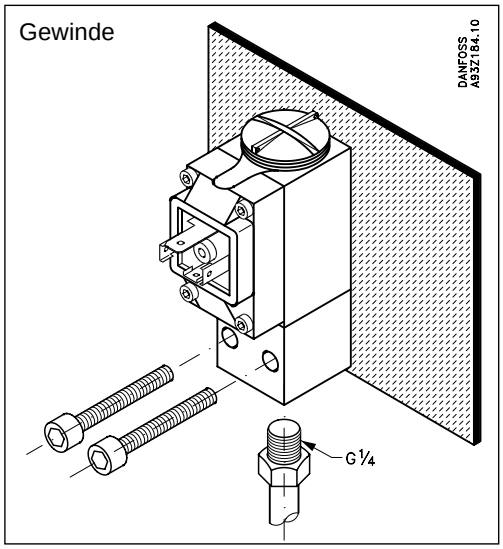

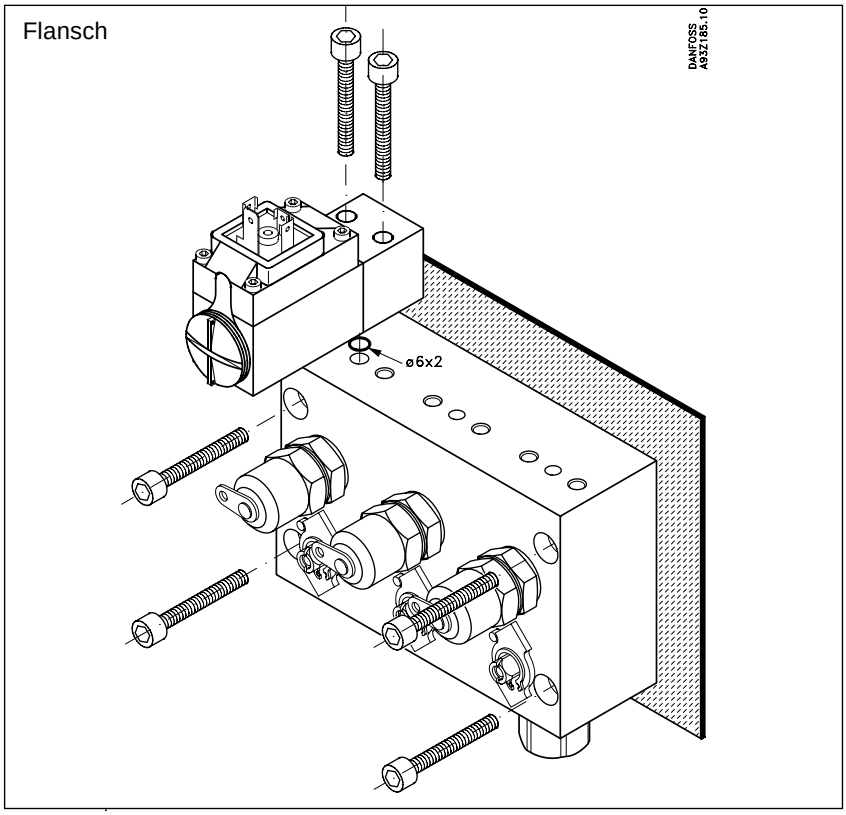

Die in Katalogen, Prospekten und anderen schriftlichen Unterlagen, wie z.B. Zeichnungen und Vorschlägen enthaltenen Angaben und technischen Daten sind vom Käufer vor Übernahme und Anwendung zu prüfen. Der Käufer kann aus diesen Unterlagen und zusätzlichen Diensten keinerlei Ansprüche gegenüber Danfoss oder Danfoss-Mitarbeitern ableiten, es sei denn, daß diese vorsätzlich oder grob fahrlässig gehandelt haben. Danfoss behält sich das Recht vor, ohne vorherige Bekanntmachung im Rahmen des Angemessenen und Zumutbaren Änderungen an ihren Produkten – auch an bereits in Auftrag genommenen – vorzunehmen. Alle in dieser Publikation enthaltenen Warenzeichen sind Eigentum der jeweiligen Firmen. Danfoss und das Danfoss-Logo sind Warenzeichen der Danfoss A/S. Alle Rechte vorbehalten.

DK-6430 Nordborg
Dänemark