Hoja de datos

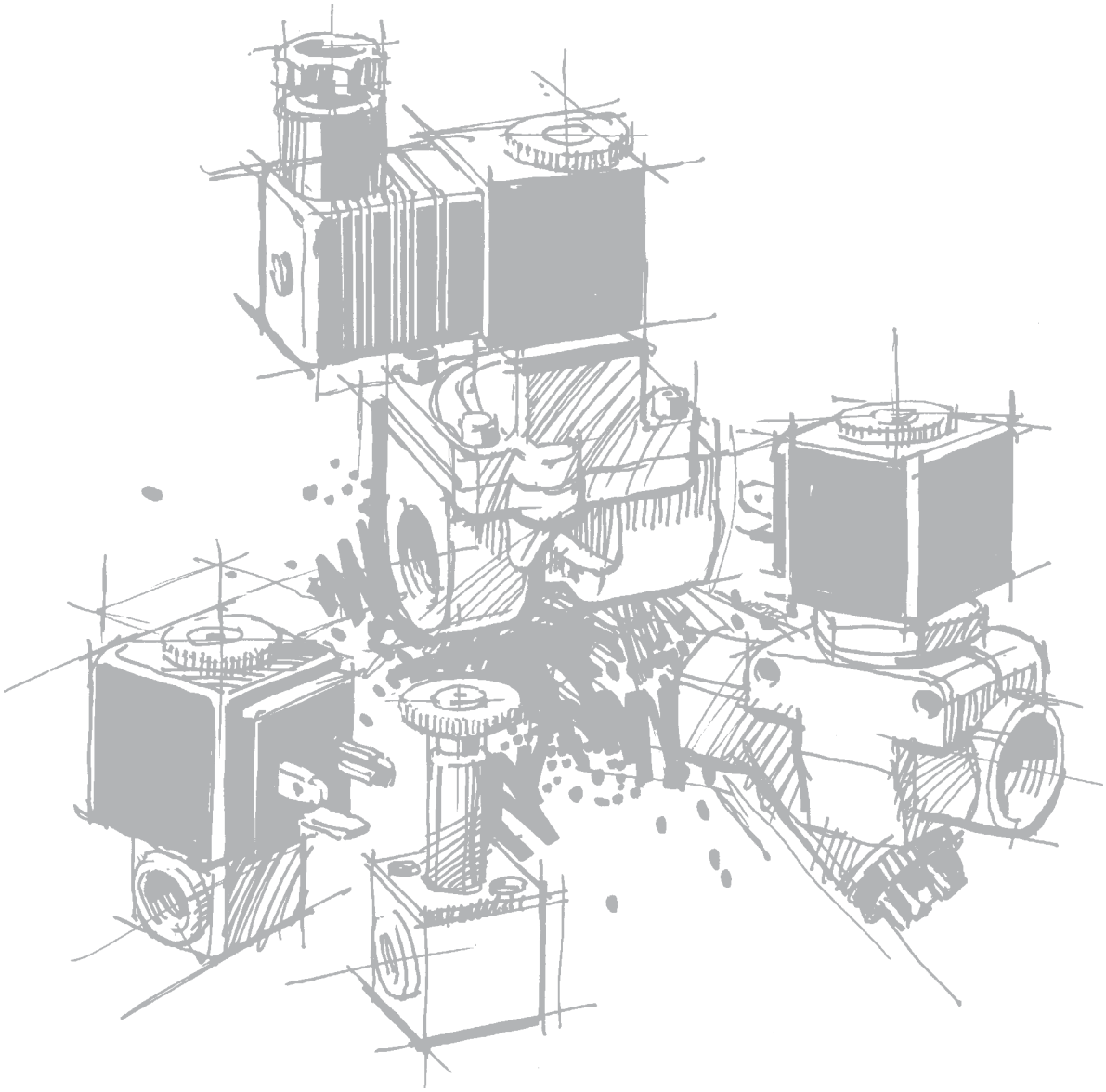

Electroválvulas de accionamiento directo de 2/2 vías

Modelo EV210A

Agosto 2001

DKACV.PD.100.A3.05
520B1088

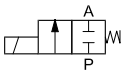

Sin tensión
cerrada

Modelo EV210A NC
para líquidos y gases neutros
DN 1.2 - 3.5 B

G $^1/_8$
G $^1/_4$

Características

- Válvulas muy compactas para aplicaciones industriales, como control y dosificación
- Para agua, aceite, aire comprimido y fluidos neutros similares
- Valor K_v hasta 0.26 m^3/h
- Presión diferencial: Hasta 30 bar
- Viscosidad: Hasta 20 cSt
- Temperatura ambiente: Hasta +50°C
- Protección de la bobina: Hasta IP 65
- Conexiones de la rosca: G $^1/_8$ y G $^1/_4$

Datos técnicos

Instalación	Opcional, pero se recomienda un sistema de electroválvulas vertical
Rango de presión	0 - 30 bar
Máx. presión de prueba	50 bar
Tiempo de apertura y de cierre	7 - 10 ms (dependiendo de la presión, bobina y viscosidad)
Temperatura ambiente	Máx. +50°C
Temperatura del fluido	EPDM: De –30 a +120°C FKM: De –10 a +100°C
Viscosidad	Máx. 20 cSt
Materiales	Cuerpo de la válvula: Latón, nº 2.0401 Armadura: Acero inoxidable, nº 1,4016 / AISI 430 Tubo de la armadura: Acero inoxidable, nº 1,4303 / AISI 305 Tope de la armadura: Acero inoxidable, nº 1,4016 / AISI 430 Muelle: Acero inoxidable, nº 1,4310 / AISI 301 Orificio de la válvula: Acero inoxidable, nº 1.4305 / AISI 303 Juntas tóricas/plato de válvula EPDM o FKM

Opciones de la bobina

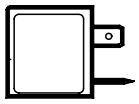

Modelo AB: 4.5 W ac / 5 W dc
Modelo AC: 7.0 W ac / 10 W dc
Véase DKACV.PD.600.A

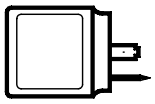

Modelo AM: 7.5 W ac / 9.5 W dc
Modelo AK: 3 W dc
Véase DKACV.PD.600.A

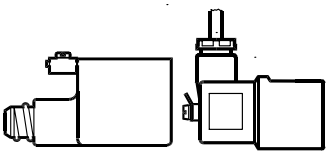

EEx mIIT4
Modelo AT: 4.9 W ac / 4.5 W dc
Modelo AR: 7 W dc
Véase DKACV.PD.600.A

Dimensions y peso

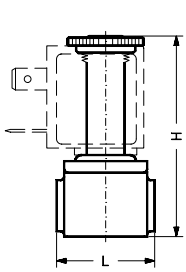

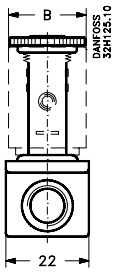

Vista inferior

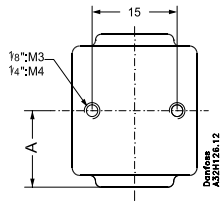

Rosca ISO 228/1	L [mm]	B [mm] Modelo de bobina AB/AC	B [mm] Modelo de bobina AM/AK/AR	B [mm] Modelo de bobina AT	H [mm]	A [mm]	Peso sin bobina [kg]
G $^1/_8$	26	22	33	27	54	13	0.085
G $^1/_4$	35	22	33	27	59	17.5	0.110

© Danfoss A/S 08-2001

G 1/8
G 1/4

Modelo EV210A NC
para líquidos y gases neutros
DN 1,2 -3,5 B

Desactivada
sin tensión

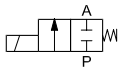

Función

Tensión de bobina desconectada (cerrada):
Cuando se desconecta la tensión, la armadura (2) con plato de válvula (3) hace presión contra el orificio de la válvula (4) mediante el muelle de cierre (1) y la presión del fluido.
La válvula permanecerá cerrada mientras la tensión de la bobina esté desconectada.

Tensión de la bobina conectada (abierta):
Cuando se aplica tensión a la bobina (5), la armadura (2) con el plato de válvula (3) se eleva y abre el orificio de la válvula (4).
La válvula está ahora abierta y deja pasar el el fluido. Y permanecerá abierta mientras haya tensión en la bobina.

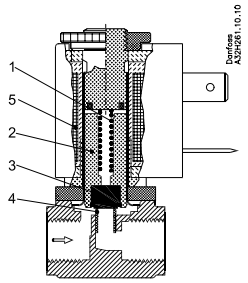

1. *Muelle de cierre*
2. *Armadura*
3. *Plato de válvula*
4. *Orificio de la válvula*
5. *Bobina*

Pedidos: cuerpo de la válvula

Con. ISO 228/1	Material de la junta	Valor k_v m³/h	DN mm	Temp. de fluido min. °C	Temp. de fluido max. °C	Selección de modelo** Modelo principal	Selección de modelo** Especificación	Ref. sin bobina	Presión diferencial admisible [bar] Mín.	Máx. Agua ac	Máx. Agua dc	Máx. Aceite ac	Máx. Aceite dc	Máx. Aire ac	Máx. Aire dc	Tipo de bobina apro-piado
G 1/8	EPDM	0.04	1.2	-30	120	EV210A 1.2 B	G18ENC000	**032H8000**[1]	0	30	17.5	28	16	30	19	AB
										30	24	30	24	30	24	AC
										30	24	30	24	30	24	AM
	FKM			-10	100	EV210A 1.2 B	G18FNC000	**032H8001**			24		24		24	AK
										30	27/18*	30	27/18*	30	27/18*	AT
G 1/8	EPDM	0.08	1.5	-30	120	EV210A 1.5 B	G18ENC000	**032H8002**[1]	0	18	9.5	15	8	22	10.5	AB
										26	17.5	24	16	30	18.5	AC
										28	22.5	26	19	30	24	AM
	FKM			-10	100	EV210A 1.5 B	G18FNC000	**032H8003**			17.5		17.5		19	AK
										23	14/8*	23	14/8*	23	14/8*	AT
G 1/8	EPDM	0.11	2.0	-30	120	EV210A 2.0 B	G18ENC000	**032H8004**[1]	0	11	5.5	9	5	14	6	AB
										18	10.5	16	9.5	22	11	AC
	FKM			-10	100	EV210A 2.0 B	G18FNC000	**032H8005**		23	18.5	22	17	30	24	AM
											9		9		9	AK
										11	7.5/4.5*	11	7.5/4.5*	11	7.5/4.5*	AT
G 1/8	EPDM	0.17	2.5	-30	120	EV210A 2.5 B	G18ENC000	**032H8006**[1]	0	6	3	5	2.5	8	3	AB
										11	5.5	9	5	12	6	AC
	FKM			-10	100	EV210A 2.5 B	G18FNC000	**032H8007**		17	13	16	12	20	14.5	AM
											5		5		5	AK
										5	3/1.5*	5	3/1.5*	5	3/1.5*	AT
G 1/8	EPDM	0.22	3.0	-30	120	EV210A 3.0 B	G18ENC000	**032H8008**[1]	0	4	1.5	3	1.5	5	2	AB
										7	3.5	6	3	8	3.5	AC
	FKM			-10	100	EV210A 3.0 B	G18FNC000	**032H8009**		13	9	12	8	14	9	AM
											3		3		3	AK
										3.5	1.5/0.5*	3.5	1.5/0.5*	3.5	1.5/0.5*	AT
G 1/4	EPDM	0.17	2.5	-30	120	EV210A 2.5 B	G14ENC000	**032H8014**[1]	0	6	3	5	2.5	8	3	AB
										11	5.5	9	5	12	6	AC
	FKM			-10	100	EV210A 2.5 B	G14FNC000	**032H8015**		17	13	16	12	20	14.5	AM
											5		5		5	AK
										5	3/1.5*	5	3/1.5*	5	3/1.5*	AT
G 1/4	EPDM	0.22	3.0	-30	120	EV210A 3.0 B	G14ENC000	**032H8016**[1]	0	4	1.5	3	1.5	5	2	AB
										7	3.5	6	3	8	3.5	AC
	FKM			-10	100	EV210A 3.0 B	G14FNC000	**032H8017**		13	9	12	8	14	9	AM
										3		3		3	AK	
										3.5	1.5/0.5*	3.5	1.5/0.5*	3.5	1.5/0.5*	AT
G 1/4	EPDM	0.26	3.5	-30	120	EV210A 3.5 B	G14ENC000	**032H8018**[1]		2.8	1.2	2	0.8	3.5	1.2	AB
										5	2.5	4	2.5	5.5	2.5	AC
	FKM			-10	100	EV210A 3.5 B	G14FNC000	**032H8019**	0	11	6	10	5.5	11	6	AM
											1.5		1.5		1.5	AK
										1.5	0.5/0*	1.5	0.5/0*	1.5	0.5/0*	AT

[1] Homologadas por WRAS

* DC: rectificado / batería

** EV210A para gases y líquidos neutros están también disponibles en versión de bridas (22 x 22 y 32 x 32). Contacte con Danfoss para más información.

Pedidos: bobinas

Véase en la descripción técnica a parte para bobinas DKACV.PD.600.A

© Danfoss A/S 08-2001

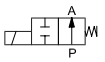

Sin tensión abierta

Modelo EV210A NO
para líquidos y gases neutros
DN 1.5 - 3.5 B

G $^1/_8$

Características

- Válvulas muy compactas para aplicaciones industriales, como control y dosificación
- Para agua, aceite, aire comprimido y fluidos neutros similares
- Valor K_v hasta 0,20 m^3/h
- Presión diferencial: Hasta 30 bar
- Viscosidad: Hasta 20 cSt
- Temperatura ambiente: Hasta +50°C
- Protección de la bobina: Hasta IP 65
- Conexiones de la rosca: G $^1/_8$

Datos técnicos

Instalación	Opcional, pero se recomienda un sistema de electroválvulas vertical
Rango de presión	0 - 30 bar
Max. test pressure	50 bar
Tiempo de apertura y de cierre	7 - 10 ms (dependiendo de la presión, bobina y viscosidad)
Temperatura ambiente	Máx. +50°C
Temperatura del fluido	FKM: -10° a +100°C
Viscosidad	Máx. 20 cSt
Materiales	Cuerpo de la válvula: Latón, nº 2.0401 Armadura: Acero inoxidable, nº 1.4016 / AISI 430 Tubo de la armadura: Acero inoxidable, nº 1.4303 / AISI 305 Tope de la armadura: Acero inoxidable, nº 1.4016 / AISI 430 Muelle: Acero inoxidable, nº 1.4310 / AISI 301 Orificio de la válvula: Acero inoxidable, nº 1.4305 / AISI 303 Juntas tóricas/plato de vákvula EPDM o FKM

Opciones de la bobina

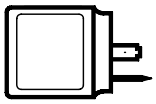

Modelo AM: 7.5 W ac / 9.5 W dc
Véase DKACV.PD.600.A

Dimensiones y peso

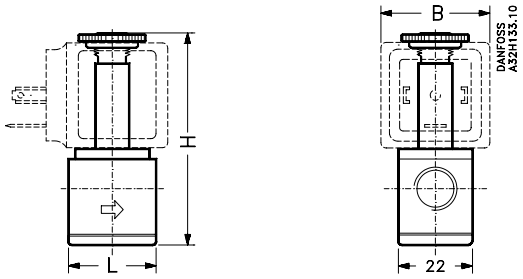

Rosca ISO 228/1	L [mm]	B [mm] Modelo de bobina AM	H [mm]	Peso[1] [kg]
G $^1/_8$	26	33	63	0.125

[1] Sin bobina

© Danfoss A/S 08-2001

G $^1/_8$

Modelo EV210A NO
para líquidos y gases neutros
DN 1,5 -3,5 B

Sin tensión
abierta

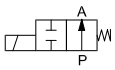

Función

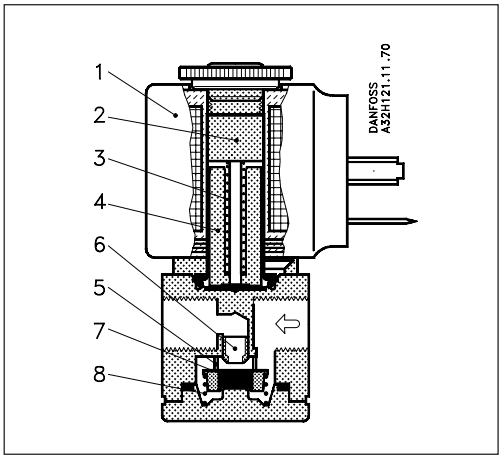

1. *Bobina*
2. *Parte superior fija*
3. *Muelle de apertura*
4. *Armadura*
5. *Ejes*
6. *Orificio de la válvula*
7. *Plato de válvula*
8. *Muelle de cierre*

Tensión de bobina desconectada (abierta):
Cuando se desconecta la tensión de la bobina, se abre el orificio de la válvula (6) y la armadura (4) y los ejes (5) hacen que el muelle de apertura (3) presione el plato de válvula (7) alejándose de dicho orificio (6). La válvula permanecerá abierta mientras la tensión de la bobina esté desconectada.

Tensión de bobina conectada (cerrada):
Cuando se aplica tensión a la bobina, la armadura (4) se eleva hasta tocar la parte superior fija (2). El muelle de cierre (8) presiona el plato de válvula (7) contra el orificio de la válvula (6). La válvula permanecerá cerrada mientras la tensión de la bobina esté conectada.

Pedidos: cuerpo de la válvula

Con. ISO 228/1	Material de la junta*	Valor K_v mín. m³/h	DN máx. mm	Temp. fluido °C	Temp. fluido °C	Selección de modelo: Modelo principal	Selección de modelo: Especificación	**Ref. sin bobina**	Presión diferencial admisible [bar] Mín.	Máx. Agua ac	Máx. Agua dc	Máx. Aceite ac	Máx. Aceite dc	Máx. Aire ac	Máx. Aire dc	Tipo de bobina apro-piado
G $^1/_8$	FKM	0.06	1.5	-10	100	EV210A 1.5 B	G 18F NO000	**032H8049**	0	30	16	24	13	30	16	AM
G $^1/_8$	FKM	0.12	2.0	-10	100	EV210A 2.0 B	G 18F NO000	**032H8051**	0	14	10	11	8	14	10	AM
G $^1/_8$	FKM	0.15	2.5	-10	100	EV210A 2.5 B	G 18F NO000	**032H8053**	0	10	6	8	4.5	10	6	AM
G $^1/_8$	FKM	0.18	3.0	-10	100	EV210A 3.0 B	G 18F NO000	**032H8055**	0	6	4	5	3	6	4	AM
G $^1/_8$	FKM	0.20	3.5	-10	100	EV210A 3.5 B	G 18F NO000	**032H8057**	0	4	3	4	2	4	3	AM

Para material de la junta en EPDM con aprobación WRAS, contacte con Danfoss.

Pedidos: bobinas

Véase en la descripción técnica a parte para bobinas DKACV.PD.600.A

© Danfoss A/S 08-2001

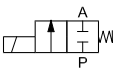

Sin tensión
cerrada

Modelo EV210A NC
para líquidos y gases agresivos
DN 1.2 -3.5 SS

G $^1/_8$
G $^1/_4$

Características

- Válvulas muy compactas para aplicaciones industriales, como control
- Para gases y líquidos agresivos y neutros. Póngase en contacto con Danfoss si tuviera alguna duda sobre la compatibilidad de la válvula con el fluido en cuestión.
- Presión diferencial: Hasta 30 bar
- Viscosidad: Hasta 20 cSt
- Temperatura ambiente: Hasta +50°C
- Protección de la bobina: Hasta IP 65
- Conexiones de la rosca: G $^1/_8$ y G $^1/_4$

Datos técnicos

Instalación	Opcional, pero se recomienda un sistema de electroválvulas vertical
Rango de presión	0 - 30 bar
Máx. presión de prueba	50 bar
Tiempo de apertura y de cierre	7 - 10 ms (dependiendo de la presión, bobina y viscosidad)
Temperatura ambiente	máx. +50°C
Temperatura del fluido	FKM -10° a +100°C
Viscosidad	máx. 20 cSt
Materiales	Cuerpo de la válvula: Acero inoxidable, nº 1.4305 / AISI 303 Armadura: Acero inoxidable, nº 1.4016 / AISI 430 Tubo de la armadura: Acero inoxidable, nº 1.4303 / AISI 305 Tope de la armadura: Acero inoxidable, nº 1.4016 / AISI 430 Muelle: Acero inoxidable, nº 1.4310 / AISI 301 Orificio de la válvula: Acero inoxidable, nº 1.4305 / AISI 303 Juntas tóricas/cuerpo de válvula EPDM o FKM

Opciones de la bobina

Modelo AB: 4,5 W ac / 5 W dc
Modelo AC: 7,0 W ac / 10 W dc
Véase DKACV.PD.600.A

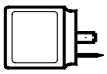

Modelo AM: 7,5 W ac / 9,5 W dc
Modelo AK: 3 W dc
Véase DKACV.PD.600.A

Dimensiones y peso

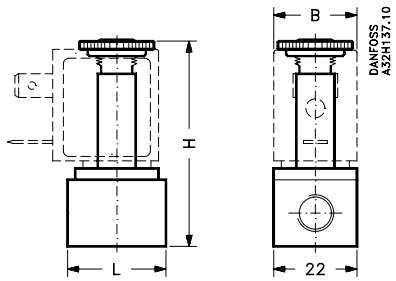

Vista inferior

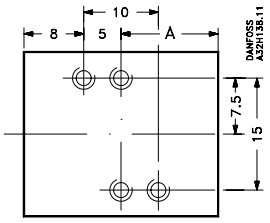

Rosca ISO 228/1	L [mm]	B [mm] Modelo de bobina AB/AC	B [mm] Modelo de bobina AM/AK	H [mm]	A [mm]	Peso sin bobina [kg]
G $^1/_8$	26	22	33	54	13	0.085
G $^1/_4$	35	22	33	59	17.5	0.110

© Danfoss A/S 08-2001

G 1/8
G 1/4

Modelo EV210A NC
para líquidos y gases agresivos
DN 1,2 -3,5 SS

Sin tensión
cerrada

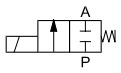

Función

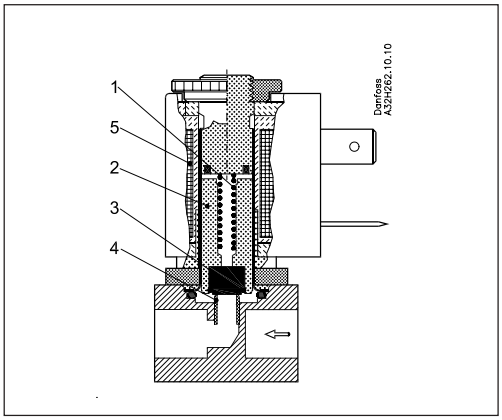

1. Muelle de cierre
2. Armadura
3. Plato de válvula
4. Orificio de la válvula
5. Bobina

Tensión de bobina desconectada (cerrada):
Cuando se desconecta la tensión, la armadura (2) con plato de válvula (3) hace presión contra el orificio de la válvula (4) mediante el muelle de cierre (1) y la presión del fluido.
La válvula permanecerá cerrada mientras la tensión de la bobina esté desconectada.

Tensión de la bobina conectada (abierta):
Cuando se aplica tensión a la bobina (5), la armadura (2) con plato de válvula (3) se eleva y abre el orificio de la válvula (4).
La válvula está ahora abierta dejando pasar el fluido, y permanecerá abierta mientras haya tensión en la bobina.

Pedidos: cuerpo de la válvula

Con. ISO 228/1	Material de la junta*	Valor K_v m³/h	DN mm	Temp. de fluido Mín. °C	Temp. de fluido Máx. °C	Selección del modelo: Modelo principal	Selección del modelo: Especificación	Ref. sin bobina	Presión diferencial admisible (bar)	Mín. Agua ac	Mín. Agua dc	Máx. Aceite ac	Máx. Aceite dc	Máx. Aire ac	Máx. Aire dc	Tipo de bobina apro-piado
G 1/8	FKM	0.04	1.2	-10	100	EV210A1.2SS	G 18F NC000	**032H8025**	0	30 30 30 -	17.5 24 24 24	28 30 30 -	16 24 24 24	30 30 30 -	19 24 24 24	AB AC AM AK
G 1/8	FKM	0.08	1.5	-10	100	EV210A1.5SS	G 18F NC000	**032H8027**	0	18 26 28 -	9.5 17.5 22.5 17.5	15 24 26 -	8 16 19 17.5	22 30 30 -	10.5 18.5 24 19	AB AC AM AK
G 1/8	FKM	0.11	2.0	-10	100	EV210A2.0SS	G 18F NC000	**032H8029**	0	11 18 23 -	5.5 10.5 18.5 9	9 16 22 -	5 9.5 17 9	14 22 30 -	6 11 24 9	AB AC AM AK
G 1/8	FKM	0.17	2.5	-10	100	EV210A2.5SS	G 18F NC000	**032H8031**	0	6 11 17 -	3 5.5 13 5	5 9 16 -	2.5 5 12 5	8 12 20 -	3 6 14.5 5	AB AC AM AK
G 1/8	FKM	0.22	3.0	-10	100	EV210A3.0SS	G 18F NC000	**032H8033**	0	4 7 13 -	1.5 3.5 9 3	3 6 12 -	1.5 3 8 3	5 8 14 -	2 3.5 9 3	AB AC AM AK
G 1/4	FKM	0.17	2.5	-10	100	EV210A2.5SS	G 14F NC000	**032H8039**	0	6 11 17 -	3 5.5 13 5	5 9 16 -	2.5 5 12 5	8 12 20 -	3 6 14.5 5	AB AC AM AK
G 1/4	FKM	0.22	3.0	-10	100	EV210A3.0SS	G 14F NC000	**032H8041**	0	4 7 13 -	1.5 3.5 9 3	3 6 12 -	1.5 3 8 3	5 8 14 -	2 3.5 9 3	AB AC AM AK
G 1/4	FKM	0.26	3.5	-10	100	EV210A3.5SS	G 14F NC000	**032H8043**	0	2.8 5 11 -	1.2 2.5 6 1.5	2 4 10 -	0.8 2.5 5.5 1.5	3.5 5.5 11 -	1.2 2.5 6 1.5	AB AC AM AK

Para material de la junta en EPDM con aprobación WRAS, contacte con Danfoss.

Pedidos: bobinas

Véase en la descripción técnica a parte para bobinas DKACV.PD.600.A

© Danfoss A/S 08-2001

para electroválvulas
de accionamiento directo de 2/2 vías
Modelo EV210A

Repuestos

EV210A NC

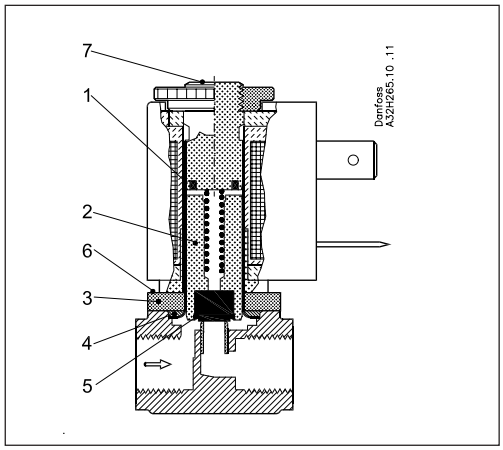

Las piezas de repuesto son las siguientes:

1) Tubo de la armadura
2) Armadura con plato de válvula
3) Brida
4) Disco
5) Junta tórica
6) 2 tornillos para conectar el tubo al cuerpo de la válvula
7) Tuerca

Material de la juntas	Ref.
EPDM	**042U0067**
FKM	**042U0068**

EV210A NO

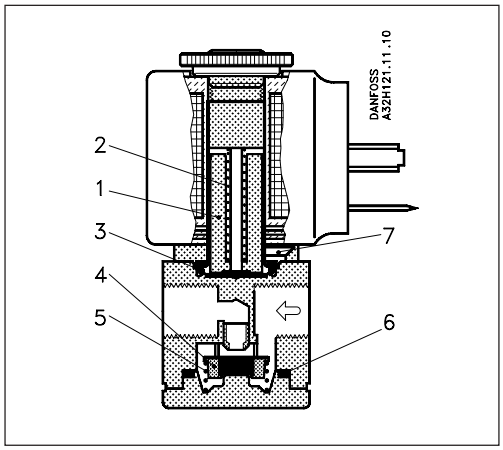

Las piezas de repuesto son las siguientes:

1) Armadura
2) Muelle
3) Junta tórica
4) Plato de válvula con 2 ejes
5) Muelle
6) Junta tórica
7) 4 tornillos

Material de las juntas	Ref.
EPDM	**032H8286**
FKM	**032H8287**

Danfoss no acepta ninguna responsabilidad por posibles errores que pudieran aparecer en sus catálogos, folletos o cualquier otro material impreso, reservándose el derecho de alterar sus productos sin previo aviso, incluyéndose los que estén bajo pedido, si estas modificationes no afectan las características convenidas con el cliente. Todas las marcas comerciales de este material son propiedad de las respectivas compañías. Danfoss y el logotipo Danfoss son marcas comerciales de Danfoss A/S. Reservados todos los derechos.

Danfoss S.A.

Av. Tenerife, 22
Pol. Ind. Norte
28700 S.S. de los Reyes
(Madrid)
Tel.: 91 658 6688
Fax: 91 663 7836

Sucursales:
Calle Numancía 205
08017-Barcelona
Teléf.: 93 280 1449
Telefax: 93 280 0770

Avda. Zumalacárregui 30
48006-Bilbao
Teléf.: 94 411 5154
Telefax: 94 412 7563

Av. República Argentina 34
41011-Sevilla
Teléf.: 95 445 8976
95 445 8811
Telefax: 95 428 4735

 © Danfoss A/S 08-2001