Datenblatt

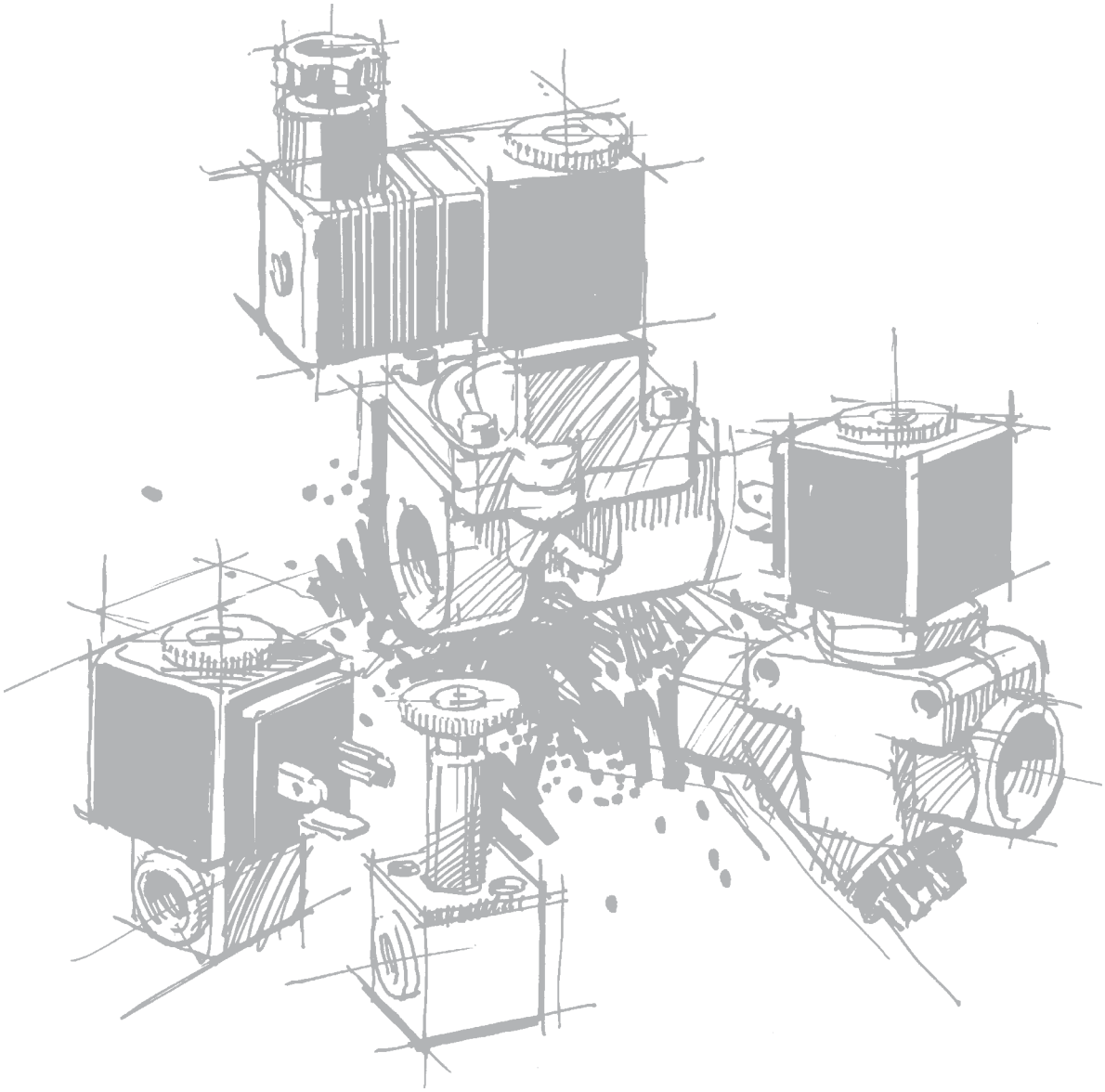

Magnetventile
2/2-Wege direktgesteuert
Typ EV210A

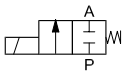

Stromlos geschlossen

Typ EV210A NC
für neutrale Flüssigkeiten und Gase
DN 1,2 - 3,5 B

G $^1/_8$
G $^1/_4$

Anwendung

- Kompakte Magnetventile für industrielle Anwendung zur Steuerung und Dosierung
- Für Wasser, Öl, Druckluft und andere neutrale Medien
- Wasserdurchfluss bis 0,26 m³/h
- Differenzdruck: bis 30 bar
- Viskosität: bis 20 cSt
- Umgebungstemperatur: bis +50°C
- Schutzart: bis IP 65
- Gewindeanschlüsse: G $^1/_8$ und G $^1/_4$

Technische Daten

Einbaulage	Beliebig, vertikales Magnetventil-System wird empfohlen
Druckbereich	0 bis 30 bar
Max. Prüfdruck	50 bar
Öffnungs- und Schliesszeit	7 - 10 ms (abhängig von Druck, Spule und Viskosität)
Umgebungstemperatur	Max. +50°C
Mediumstemperatur	EPDM: –30 bis +120°C FKM: –10 bis +100°C
Viskosität	Max. 20 cSt
Werkstoffe	Ventilkörper: Messing, W.Nr. 2.0401 Anker: Edelstahl, W.Nr. 1.4016/AISI 430 Ankerrohr: Edelstahl, W.Nr. 1.4303/AISI 305 Gegenpol: Edelstahl, W.Nr. 1.4016/AISI 430 Feder: Edelstahl, W.Nr. 1.4310/AISI 301 Ventilsitz: Edelstahl, W.Nr. 1.4305/AISI 303 O-Ringe/Dichtung: EPDM oder FKM

Geeignete Magnetspulen

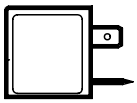

Typ AB: 4,5 W AC / 5 W DC
Typ AC: 7,0 W AC / 10 W DC
Siehe DKACV.PD.600.A

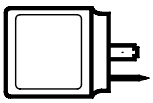

Typ AM: 7,5 W AC / 9,5 W DC
Typ AK: 3 W DC
Siehe DKACV.PD.600.A

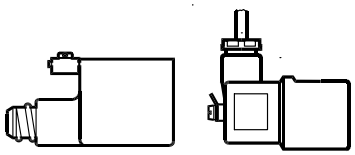

EEx mIIT4
Typ AT: 4,9 W AC / 4,5 W DC
Typ AR: 6 W AC / 7 W DC
Siehe DKACV.PD.600.A

Abmessungen und Gewichte

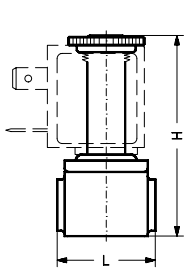

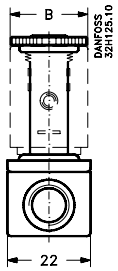

Ansicht von unten

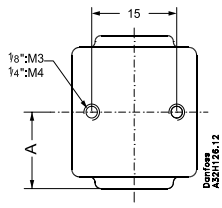

Gewinde ISO 228/1	L [mm]	B [mm] Spulentyp AB/AC	B [mm] Spulentyp AM/AK/AR	B [mm] Spulentyp AT	H [mm]	A [mm]	Gewicht ohne Spule [kg]
G $^1/_8$	26	22	33	27	54	13	0,085
G $^1/_4$	35	22	33	27	59	17,5	0,110

© Danfoss A/S 08-2002

G 1/8
G 1/4

Typ EV210A NC
für neutrale Flüssigkeiten und Gase
DN 1,2 - 3,5 B

Stromlos geschlossen

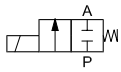

Funktion

Stromlos:
Stromlos drückt die Schliessfeder (1), unterstützt vom Mediums-druck, den Anker (2) mit der Dichtung (3) gegen den Ventilsitz (4).
Solange keine Spannung an die Spule angelegt wird, bleibt das Ventil geschlossen.

Unter Strom:
Wird Spannung an die Spule (5) angelegt, wird der Anker (2) mit der Dichtung (3) gegen den Gegenpol gezogen und damit der Durchgang über dem Ventilsitz (4) geöffnet.
Dadurch ist Eingang (P) mit Ausgang (A) verbunden, und das Ventil ist offen.

1. Schliess-feder
2. Anker
3. Dichtung
4. Ventilsitz
5. Spule

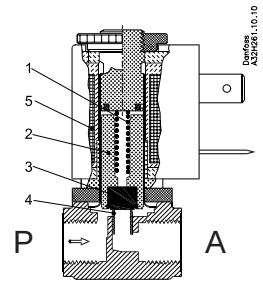

Bestelldaten

Anschl. ISO 228/1	Dich-tungs-werk-stoff	k_v-Wert m³/h	DN mm	Mediums temp. min. °C	Mediums temp. max. °C	Typbezeichnung** Haupttyp	Typbezeichnung** Spezifikation	Bestell-Nr. ohne Spule	Zulässiger Differenzdruck [bar] Min.	Max. Wasser AC	Max. Wasser DC	Max. Öl AC	Max. Öl DC	Max. Luft AC	Max. Luft DC	Geeig-neter Spulen-typ
										30	17,5	28	16	30	19	AB
										30	24	30	24	30	24	AC
	EPDM			-30	120	EV210A 1,2 B	G18ENC000	**032H8000**[1]	0	30	24	30	24	30	24	AM
G 1/8	FKM	0,04	1,2	-10	100	EV210A 1,2 B	G18FNC000	**032H8001**			24		24		24	AK
										30	27/18*	30	27/18*	30	27/18*	AT
										18	9,5	15	8	22	10,5	AB
						EV210A 1,5 B	G18ENC000	**032H8002**[1]	0	26	17,5	24	16	30	18,5	AC
	EPDM			-30	120					28	22,5	26	19	30	24	AM
G 1/8	FKM	0,08	1,5	-10	100	EV210A 1,5 B	G18FNC000	**032H8003**			17,5		17,5		19	AK
										23	14/8*	23	14/8*	23	14/8*	AT
										11	5,5	9	5	14	6	AB
	EPDM			-30	120	EV210A 2,0 B	G18ENC000	**032H8004**[1]	0	18	10,5	16	9,5	22	11	AC
G 1/8	FKM	0.11	2,0	-10	100	EV210A 2,0 B	G18FNC000	**032H8005**		23	18,5	22	17	30	24	AM
											9		9		9	AK
										11	7,5/4,5*	11	7,5/4,5*	11	7,5/4,5*	AT
										6	3	5	2,5	8	3	AB
										11	5,5	9	5	12	6	AC
	EPDM			-30	120	EV210A 2,5 B	G18ENC000	**032H8006**[1]	0	17	13	16	12	20	14,5	AM
G 1/8	FKM	0,17	2,5	-10	100	EV210A 2,5 B	G18FNC000	**032H8007**			5		5		5	AK
										5	3/1,5*	5	3/1,5*	5	3/1,5*	AT
										4	1,5	3	1,5	5	2	AB
										7	3,5	6	3	8	3,5	AC
	EPDM			-30	120	EV210A 3,0 B	G18ENC000	**032H8008**[1]	0	13	9	12	8	14	9	AM
G 1/8	FKM	0,22	3,0	-10	100	EV210A 3,0 B	G18FNC000	**032H8009**			3		3		3	AK
										3,5	1,5/0,5*	3,5	1,5/0,5*	3,5	1,5/0,5*	AT
										6	3	5	2,5	8	3	AB
										11	5,5	9	5	12	6	AC
	EPDM			-30	120	EV210A 2,5 B	G14ENC000	**032H8014**[1]	0	17	13	16	12	20	14,5	AM
G 1/4	FKM	0,17	2,5	-10	100	EV210A 2,5 B	G14FNC000	**032H8015**			5		5		5	AK
										5	3/1,5*	5	3/1,5*	5	3/1,5*	AT
										4	1,5	3	1,5	5	2	AB
										7	3,5	6	3	8	3,5	AC
	EPDM			-30	120	EV210A 3,0 B	G14ENC000	**032H8016**[1]	0	13	9	12	8	14	9	AM
G 1/4	FKM	0,22	3,0	-10	100	EV210A 3,0 B	G14FNC000	**032H8017**			3		3		3	AK
										3,5	1,5/0,5*	3,5	1,5/0,5*	3,5	1,5/0,5*	AT
										2,8	1,2	2	0,8	3,5	1,2	AB
										5	2,5	4	2,5	5,5	2,5	AC
	EPDM			-30	120	EV210A 3,5 B	G14ENC000	**032H8018**[1]		11	6	10	5,5	11	6	AM
G 1/4	FKM	0,26	3,5	-10	100	EV210A 3,5 B	G14FNC000	**032H8019**	0		1,5		1,5		1,5	AK
										1,5	0,5/0*	1,5	0,5/0*	1,5	0,5/0*	AT

[1] Für Wasser geeignet, WRc-Zulassung

* DC: gleichgerichtet / Batterie

** EV210A für neutrale Flüssigkeiten und Gase sind auch als Flanschversion erhältlich (22 x 22 und 32 x 32). Wenden Sie sich für nähere Informationen an Danfoss.

Bestelldaten - Spulen

Siehe separates Datenblatt für Spulen DKACV.PD.600.A

© Danfoss A/S 08-2002

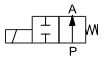

Stromlos offen

Typ EV210A NO
für neutrale Flüssigkeiten und Gase
DN 1,5 – 3,5 B

G $^1/_8$

Anwendung

- Kompakte Magnetventile für industrielle Anwendung zur Steuerung und Dosierung
- Für Wasser, Öl, Druckluft und andere neutrale Medien
- Wasserdurchfluss bis 0,20 m³/h
- Differenzdruck: bis 30 bar
- Viskosität: bis 20 cSt
- Umgebungstemperatur: bis +50°C
- Schutzart: bis IP 65
- Gewindeanschluss: G $^1/_8$

Technische Daten

Einbaulage	Beliebig, vertikales Magnetventil-System wird empfohlen
Druckbereich	0 bis 30 bar
Max. Prüfdruck	50 bar
Öffnungs- und Schliesszeit	7 - 10 ms (abhängig von Druck, Spule und Viskosität)
Umgebungstemperatur	Max. +50°C
Mediumstemperatur	FKM: -10° bis + 100°C
Viskosität	Max. 20 cSt
Werkstoffe	Ventilkörper: Messing, W.Nr. 2.0401 Anker: Edelstahl, W.Nr. 1.4016/AISI 430 Ankerrohr: Edelstahl, W.Nr. 1.4303/AISI 305 Gegenpol: Edelstahl, W.Nr. 1.4016/AISI 430 Feder: Edelstahl, W.Nr. 1.4310/AISI 301 Ventilsitz: Edelstahl, W.Nr. 1.4305/AISI 303 O-Ringe/Dichtung: FKM

Geeignete Magnetspulen

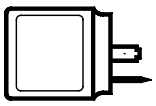

Typ AM: 7,5 W AC / 9,5 W DC
Siehe DKACV.PD.600.A

Abmessungen und Gewichte

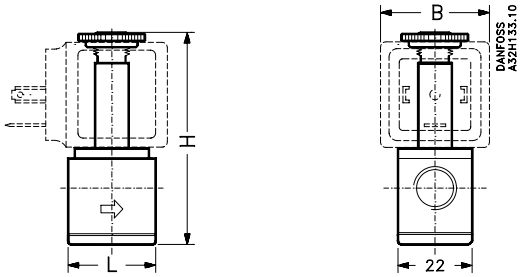

Gewinde ISO 228/1	L [mm]	B [mm] Spulentyp AM	H [mm]	Gewicht[1] [kg]
G $^1/_8$	26	33	63	0,125

[1] ohne Spule

© Danfoss A/S 08-2002

G 1/8

Typ EV210A NO
für neutrale Flüssigkeiten und Gase
DN 1,5 – 3,5 B

Stromlos offen

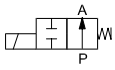

Funktion

1. Spule
2. Gegenpol
3. Öffnungsfeder
4. Anker
5. Fixierungen
6. Ventilsitz
7. Dichtung
8. Schliessfeder

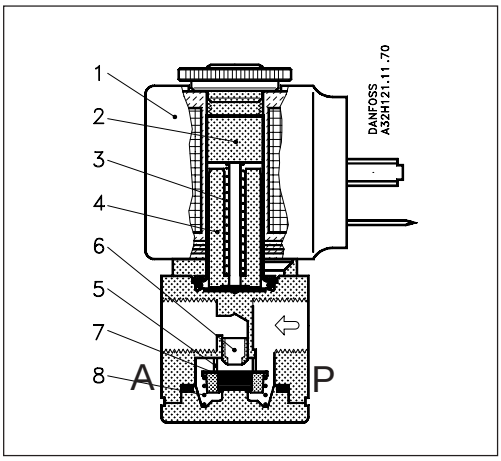

Stromlos:
Stromlos drückt die Öffnungsfeder (3), unterstützt vom Mediumsdruck, die Dichtung (7) von dem Ventilsitz weg und öffnet diesen. Dadurch ist Eingang (P) mit Ausgang (A) verbunden und das Ventil ist offen.

Unter Strom:
Wird Spannung an die Spule angelegt, wird der Anker (4) gegen den Gegenpol (2) gezogen und die Schliessfeder (8) drückt die Dichtung (7) gegen den Ventilsitz (6) und damit ist Eingang (P) geschlossen.

Bestelldaten

Anschl ISO 228/1	Dichtungswerkstoff*	k_v-Wert	DN	Mediums temp.		Typbezeichnung		**Bestell-Nr. ohne Spule**	Zulässiger Differenzdruck [bar]							Geeigneter Spulentyp
									Min.	Max.						
										Wasser		Öl		Luft		
				min. °C	max. °C	Haupttyp	Spezifikation			AC	DC	AC	DC	AC	DC	
G 1/8	FKM	0,06	1,5	-10	100	EV210A 1,5 B	G 18F NO000	**032H8049**	0	30	16	24	13	30	16	AM
G 1/8	FKM	0,12	2,0	-10	100	EV210A 2,0 B	G 18F NO000	**032H8051**	0	14	10	11	8	14	10	AM
G 1/8	FKM	0,15	2,5	-10	100	EV210A 2,5 B	G 18F NO000	**032H8053**	0	10	6	8	4,5	10	6	AM
G 1/8	FKM	0,18	3,0	-10	100	EV210A 3,0 B	G 18F NO000	**032H8055**	0	6	4	5	3	6	4	AM
G 1/8	FKM	0,20	3,5	-10	100	EV210A 3,5 B	G 18F NO000	**032H8057**	0	4	3	4	2	4	3	AM

Wenden Sie sich bezüglich für Wasser geeignete EPDM-Dichtungswerkstoffe mit WRc-Zulassung an Danfoss.

Bestelldaten - Spulen

Siehe separates Datenblatt für Spulen DKACV.PD.600.A

© Danfoss A/S 08-2002

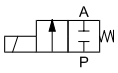

Stromlos geschlossen

Typ EV210A NC
für aggressive Flüssigkeiten und Gase
DN 1,2 – 3,5 SS (Ventilkörper aus Edelstahl)

G $^1/_8$
G $^1/_4$

Anwendung

- Kompakte Magnetventile für industrielle Anwendung zur Steuerung und Dosierung.
- Für neutrale und aggressive Flüssigkeiten und Gase. Wenden Sie sich an Danfoss, wenn Sie sich über die Eignung des Ventils für ein bestimmtes Medium nicht sicher sind.
- Differenzdruck: bis 30 bar
- Viskosität: bis 20 cSt
- Umgebungstemperatur: bis +50°C
- Schutzart: bis IP 65
- Gewindeanschlüsse: G $^1/_8$ und G $^1/_4$

Technische Daten

Einbaulage	Beliebig, vertikales Magnetventil-System wird empfohlen
Druckbereich	0 bis 30 bar
Max. Prüfdruck	50 bar
Öffnungs- und Schliesszeit	7 - 10 ms (abhängig von Druck, Spule und Viskosität)
Umgebungstemperatur	max. +50°C
Mediumstemperatur	-10° bis +100°C
Viskosität	max. 20 cSt
Werkstoffe	Ventilkörper: Edelstahl, W.Nr. 1.4305/AISI 303 Anker: Edelstahl, W.Nr. 1.4016/AISI 430 Ankerrohr: Edelstahl, W.Nr. 1.4303/AISI 305 Gegenpol: Edelstahl, W.Nr. 1.4016/AISI 430 Feder: Edelstahl, W.Nr. 1.4310/AISI 301 Ventilsitz: Edelstahl, W.Nr. 1.4305/AISI 303 O-Ringe/Dichtung: FKM

Geeignete Magnetspulen

Typ AB: 4,5 W AC / 5 W DC
Typ AC: 7,0 W AC / 10 W DC
Siehe DKACV.PD.600.A

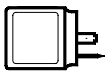

Typ AM: 7,5 W AC / 9.5 W DC
Typ AK: 3 W DC
Siehe DKACV.PD.600.A

Abmessungen und Gewichte

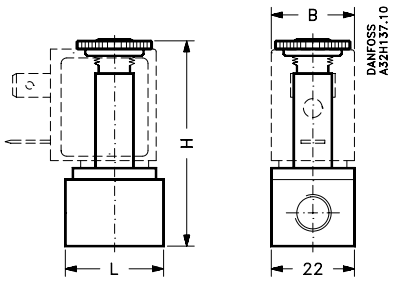

Ansicht von unten

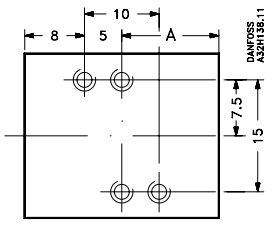

Gewinde ISO 228/1	L [mm]	B [mm] Spulentyp AB/AC	B [mm] Spulentyp AM/AK	H [mm]	A [mm]	Gewicht ohne Spule [kg]
G $^1/_8$	26	22	33	54	13	0,085
G $^1/_4$	35	22	33	59	17,5	0,110

© Danfoss A/S 08-2002

G 1/8
G 1/4

Typ EV210A NC
für aggressive Flüssigkeiten und Gase
DN 1,2 – 3,5 SS (Ventilkörper aus Edelstahl)

Stromlos geschlossen

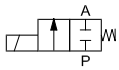

Funktion

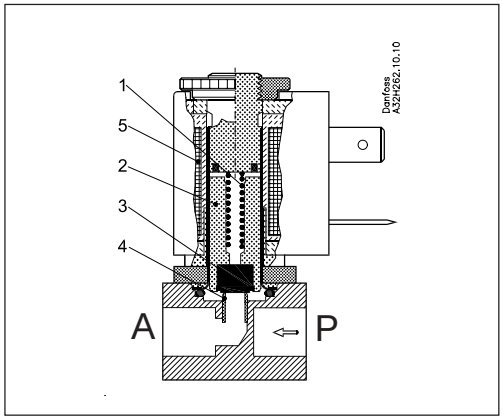

1. *Schließfeder*
2. *Anker*
3. *Dichtung*
4. *Ventilsitz*
5. *Spule*

Stromlos:
Stromlos drückt die Schliessfeder (1), unterstützt vom Mediumsdruck, den Anker (2) mit der Dichtung (3) gegen den Ventilsitz (4).
Solange keine Spannung an die Spule angelegt wird, bleibt das Ventil geschlossen.

Unter Strom:
Wird Spannung an die Spule (5) angelegt, wird der Anker (2) mit der Dichtung (3) vom Ventilsitz (4) gegen den Gegenpol gezogen und damit der Durchgang über dem Ventilsitz (4) geöffnet. Dadurch ist Eingang (P) mit Ausgang (A) verbunden, und das Ventil ist offen.

Bestelldaten

Anschl. ISO 228/1	Dichtungswerkstoff*	k_v-Wert m³/h	DN mm	Mediumstemp. Min. °C	Mediumstemp. Max. °C	Typbezeichnung Haupttyp	Typbezeichnung Spezifikation	Bestell-Nr. ohne Spule	Zulässiger Differenzdruck (bar) Min.	Max. Wasser AC	Max. Wasser DC	Max. Öl AC	Max. Öl DC	Max. Luft AC	Max. Luft DC	Geeigneter Spulentyp
G 1/8	FKM	0,04	1,2	-10	100	EV210A1,2SS	G 18F NC000	**032H8025**	0	30 30 30 -	17,5 24 24 24	28 30 30 -	16 24 24 24	30 30 30 -	19 24 24 24	AB AC AM AK
G 1/8	FKM	0,08	1,5	-10	100	EV210A1,5SS	G 18F NC000	**032H8027**	0	18 26 28 -	9,5 17,5 22,5 17,5	15 24 26 -	8 16 19 17,5	22 30 30 -	10,5 18,5 24 19	AB AC AM AK
G 1/8	FKM	0,11	2,0	-10	100	EV210A2,0SS	G 18F NC000	**032H8029**	0	11 18 23 -	5,5 10,5 18,5 9	9 16 22 -	5 9,5 17 9	14 22 30 -	6 11 24 9	AB AC AM AK
G 1/8	FKM	0,17	2,5	-10	100	EV210A2,5SS	G 18F NC000	**032H8031**	0	6 11 17 -	3 5,5 13 5	5 9 16 -	2,5 5 12 5	8 12 20 -	3 6 14,5 5	AB AC AM AK
G 1/8	FKM	0,22	3,0	-10	100	EV210A3,0SS	G 18F NC000	**032H8033**	0	4 7 13 -	1,5 3,5 9 3	3 6 12 -	1,5 3 8 3	5 8 14 -	2 3,5 9 3	AB AC AM AK
G 1/4	FKM	0,17	2,5	-10	100	EV210A2,5SS	G 14F NC000	**032H8039**	0	6 11 17 -	3 5,5 13 5	5 9 16 -	2,5 5 12 5	8 12 20 -	3 6 14,5 5	AB AC AM AK
G 1/4	FKM	0,22	3,0	-10	100	EV210A3,0SS	G 14F NC000	**032H8041**	0	4 7 13 -	1,5 3,5 9 3	3 6 12 -	1,5 3 8 3	5 8 14 -	2 3,5 9 3	AB AC AM AK
G 1/4	FKM	0,26	3,5	-10	100	EV210A3,5SS	G 14F NC000	**032H8043**	0	2,8 5 11 -	1,2 2.5 6 1,5	2 4 10 -	0,8 2,5 5,5 1,5	3,5 5,5 11 -	1,2 2,5 6 1,5	AB AC AM AK

*Wenden Sie sich bezüglich für Wasser geeignete EPDM-Dichtungswerkstoffe mit WRc-Zulassung an Danfoss.

Bestelldaten - Spulen

Siehe separates Datenblatt für Spulen DKACV.PD.600.A

© Danfoss A/S 08-2002

Ersatzteile

EV210A NC

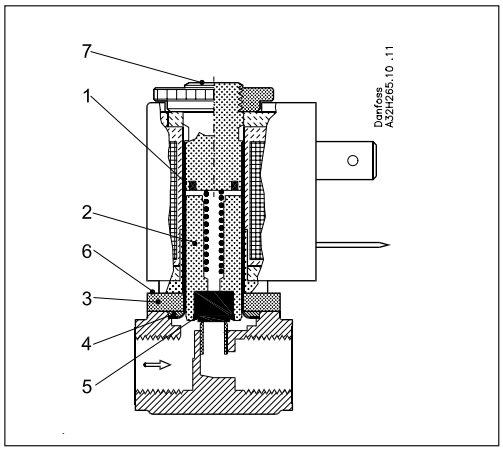

Der Ersatzteilsatz enthält folgende Teile:

1) Ankerrohr
2) Anker mit Dichtung und Feder
3) Flansch
4) Scheibe
5) O-Ring
6) 2 Schrauben
7) Mutter

Dichtungswerkstoff	Bestell-Nr.
EPDM	**042U0067**
FKM	**042U0068**

EV210A NO

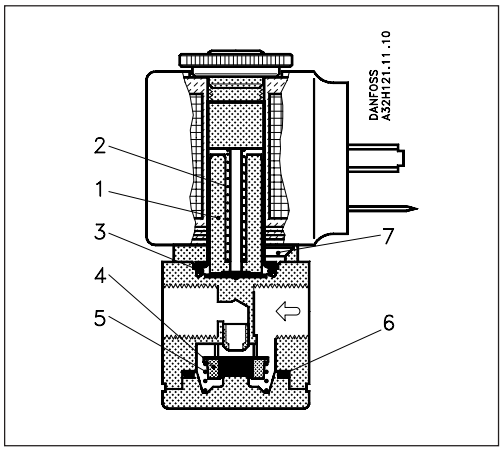

Der Ersatzteilsatz enthält folgende Teile:

1) Anker
2) Feder
3) O-Ring
4) Dichtung mit 2 Fixierungen
5) Feder
6) O-Ring
7) 4 Schrauben

Dichtungswerkstoff	Bestell-Nr.
EPDM	**032H8286**
FKM	**032H8287**

Die in Katalogen, Prospekten und anderen schriftlichen Unterlagen, wie z.B. Zeichnungen und Vorschlägen enthaltenen Angaben und technischen Daten sind vom Käufer vor Übernahme und Anwendung zu prüfen. Der Käufer kann aus diesen Unterlagen und zusätzlichen Diensten keinerlei Ansprüche gegenüber Danfoss oder Danfoss-Mitarbeitern ableiten, es sei denn, dass diese vorsätzlich oder grob fahrlässig gehandelt haben. Danfoss behält sich das Recht vor, ohne vorherige Bekanntmachung im Rahmen des Angemessenen und Zumutbaren Änderungen an ihren Produkten – auch an bereits in Auftrag genommenen – vorzunehmen. Alle in dieser Publikation enthaltenen Warenzeichen sind Eigentum der jeweiligen Firmen. Danfoss und das Danfoss-Logo sind Warenzeichen der Danfoss A/S. Alle Rechte vorbehalten.

 © Danfoss A/S 08-2002